# TITAN V3

LED-1L23EMP1050KNV94/PM09 4K##

WWW.OSMONT.CZ

# TITAN V3

Kód produktu: TIT65560

Typ: LED-1L23EMP1050KNV94/PM09 4K##

Krátký popis svítidla: Bílé polovestavné LED svítidlo ON/OFF s multipower funkcí a PMMA stínidlo.

CE | UK CA | 230V | IP44 | CRI >80 | IK04

## Technické

| | |
|---|---|
| Typy svítidel | Klasické on/off |
| Typ montáže | polovestavné |
| Materiál základny | ocel |
| Materiál stínidla | opálový polymetylmetakrylát |
| Barva základny | bílá Ral9003 |
| Barva stínidla | bílá |
| Držení stínidla | sklapovací systém |
| Umístění montáže | strop/stěna |
| Šířka | 500 mm |
| Délka | 500 mm |
| Výška | 115 mm |
| Průměr | ø 500 mm |
| Montážní otvor | není |
| Kabelový vstup | 2xØ16mm |
| Energetická třída | D |
| Rázová pevnost | IK04 |
| Provozní teplota | od -20°C do +30°C |

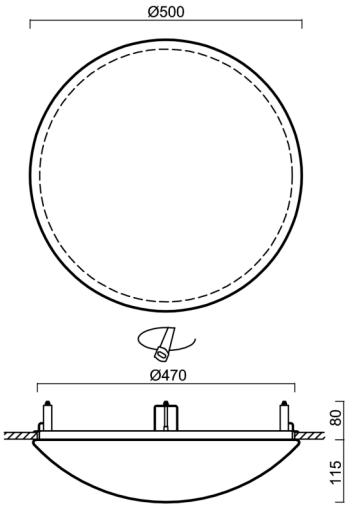


## Elektrické

| | |
|---|---|
| Příkon | 54 W |
| Stupeň krytí | IP44 |
| Objimka | LED modul |
| Svorkovnice | zacvakávací |
| Počet svítidel na jistič B10A | 24 ks |
| Počet svítidel na jistič B16A | 40 ks |
| Počet svítidel na jistič C10A | 24 ks |
| Počet svítidel na jistič C16A | 40 ks |

## Světelné

| | |
|---|---|
| Světelný tok svítidla | 5820 lm |
| Světelný tok zdroje | 8430 lm |
| Měrný výkon | 107 lm/W |
| Teplota | 4000 K |
| Životnost LED L80/B10 | 100000 hod |
| CRI | Ra80 |
| MacAdam | 3 |
| Fotobiologická bezpečnost svítidla dle EN 62471 (Blue light hazard) | Risk group 0 |

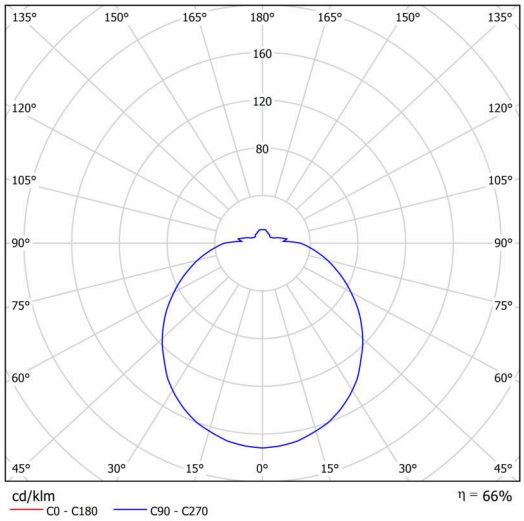


*Eulum data pro výpočtové programy jsou k dispozici na www.osmont.cz.*

## Multipower

Možnost nastavení výkonu uživatelem (DIP přepínač na proudovém zdroji).

| | | | | | |
|---|---|---|---|---|---|
| I [mA] | 1050 | 900 | 850 | 700 | |
| [%] | 100 | 86 | 81 | 67 | |

## Logistické

| | |
|---|---|
| EAN | 8591728132590 |
| Hmotnost NTTO | 3.1 Kg |
| Hmotnost BTTO | 3.6 Kg |
| Počet kartonů | 1 ks |
| Objem balení | 0.047 $m^3$ |
| Balení 1 šířka | 0.51 m |
| Balení 1 délka | 0.51 m |
| Balení 1 výška | 0.18 m |
| Záruka* | 60 měsíců |

**U akumulátorů je poskytována záruka v délce 12 měsíců od data prodeje.*

## Montážní rozměry:

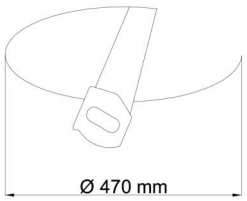


Svítidlo nesmí být z horní strany zakryto izolací.
Luminaire must not be covered with insulating matting.

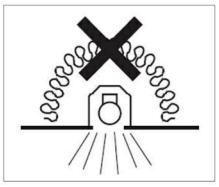

Rozměry dutiny pro vestavné svítidlo [mm]:
Dimensions of cavity for recessed luminaire [mm]:

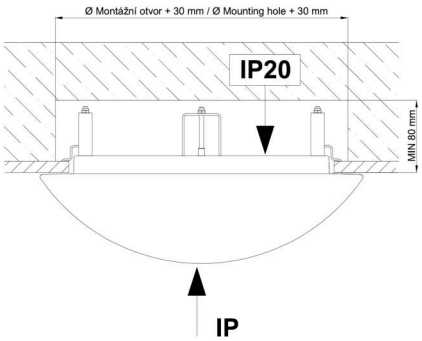


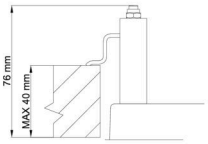


Montáž do pevných materiálů - sádrokarton, dřevo.
Mounting into solid materials - plasterboard, wood.

## Doplňkový sortiment:

### Stínidlo

| Kód produktu | Název | Barva | Obrázek | Rozkres |
|---|---|---|---|---|
| 20509 | PM09 | bílá |  | |