ELSA 3

LED-1L15E350BT14/027 4K#

WWW.OSMONT.CZ

ELSA 3

Kód produktu: ELS68560

Typ: LED-1L15E350BT14/027 4K#

Krátký popis svítidla: Bílé přisazené LED svítidlo ON/OFF a skleněné stínidlo TRIPLEX OPAL.

CE UK CA 230V IP44 CRI >80

Technické

Typy svítidel	Klasické on/off
Typ montáže	přisazené
Materiál základny	ocel
Materiál stínidla	třívrstvé sklo TRIPLEX OPÁL
Barva základny	bílá Ral9003
Barva stínidla	bílá
Držení stínidla	bajonet
Umístění montáže	strop/stěna
Šířka	360 mm
Délka	360 mm
Výška	88 mm
Průměr	ø 360 mm
Montážní otvor	3xØ5mm
Kabelový vstup	2xØ16mm
Energetická třída	D
Rázová pevnost	IK01
Provozní teplota	od -20°C do +30°C

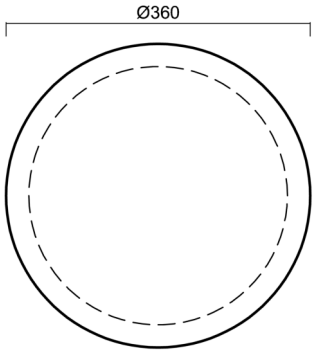

Elektrické

Příkon	13 W
Stupeň krytí	IP44
Objimka	LED modul
Svorkovnice	zacvakávací
Počet svítidel na jistič B10A	65 ks
Počet svítidel na jistič B16A	105 ks
Počet svítidel na jistič C10A	39 ks
Počet svítidel na jistič C16A	63 ks

Světelné

Světelný tok svítidla	1550 lm
Světelný tok zdroje	2220 lm
Měrný výkon	119 lm/W
Teplota	4000 K
Životnost LED L80/B10	100000 hod
CRI	Ra80
MacAdam	3
Fotobiologická bezpečnost svítidla dle EN 62471 (Blue light hazard)	Risk group 0

Eulum data pro výpočtové programy jsou k dispozici na www.osmont.cz.

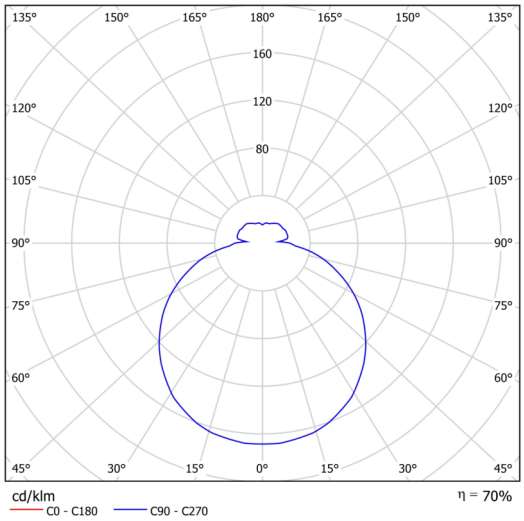

Logistické

EAN	8591728096519
Hmotnost NTTO	3.1 Kg
Hmotnost BTTO	3.4 Kg
Počet kartonů	1 ks
Objem balení	0.016 m^3
Balení 1 šířka	0.375 m
Balení 1 délka	0.355 m
Balení 1 výška	0.12 m
Záruka*	60 měsíců

**U akumulátorů je poskytována záruka v délce 12 měsíců od data prodeje.*

Montážní rozměry:

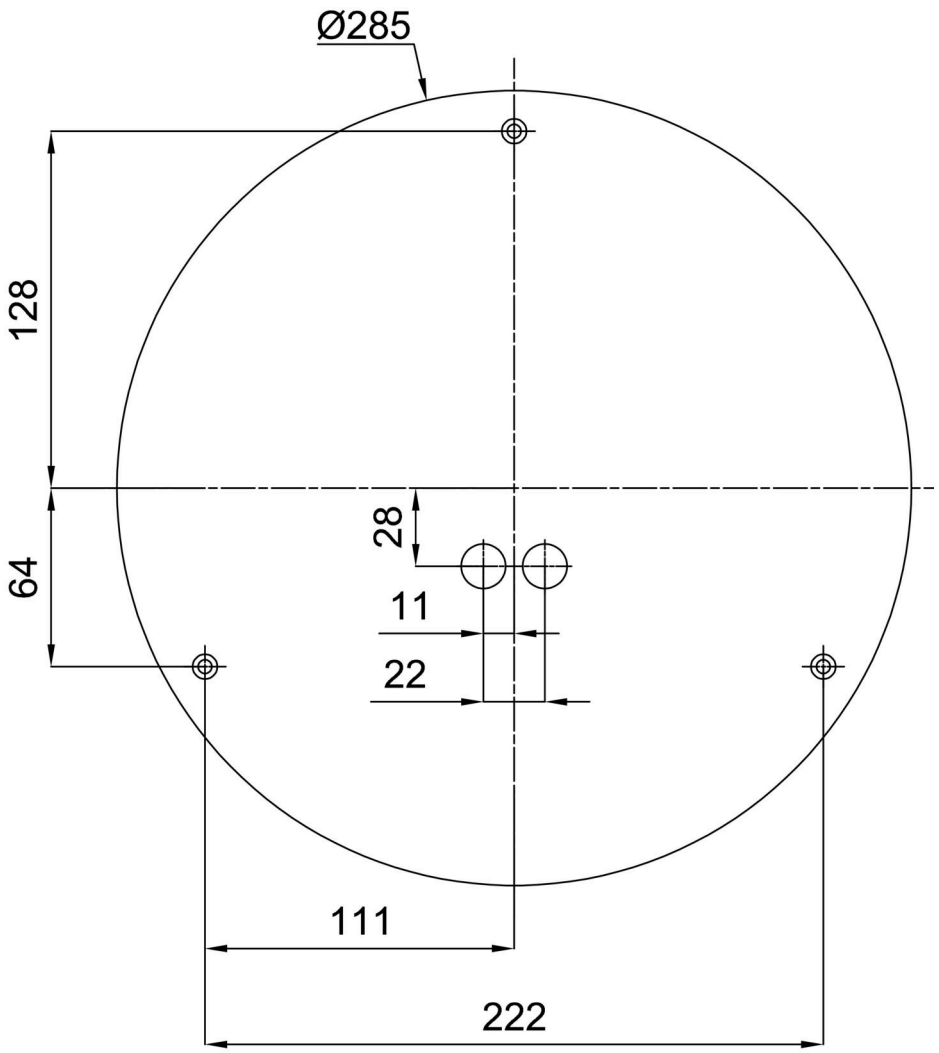

Doplňkový sortiment:

Dekorativní límec

Kód produktu	Název	Barva	Popis	Obrázek	Rozkres
30136	B14/X14	nerez leštěná	příslušenství		
30135	B14/X4	bílá Ral9003	příslušenství		
30138	B14/X13	šedá	příslušenství		
30137	B14/X12	mosaz leštěná	příslušenství		

Podstavec pro povrchovou montáž

Kód produktu	Název	Barva	Popis	Obrázek	Rozkres
33505	B14/BP	bílá Ral9003	příslušenství	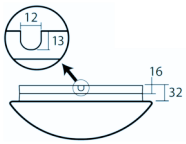	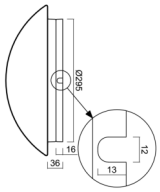

Stínidlo

Kód produktu	Název	Barva	Popis	Obrázek	Rozkres
20082	027	bílá	příslušenství		