AURA V5

LED-1L16E700KV86/082 DALI 4K#

WWW.OSMONT.CZ

AURA V5

Kód produktu: AUR59866

Typ: LED-1L16E700KV86/082 DALI 4K#

Krátký popis svítidla: Bílé polovestavné LED svítidlo DALI a skleněné stínidlo TRIPLEX OPAL.

CE UKCA 230V IP44 CRI >80 DALI

Technické

Typy svítidel	Stmívatelné
Typ montáže	polovestavné
Materiál základny	ocel
Materiál stínidla	třívrstvé sklo TRIPLEX OPÁL
Barva základny	bílá Ral9003
Barva stínidla	bílá
Držení stínidla	sklapovací systém
Umístění montáže	strop/stěna
Šířka	490 mm
Délka	490 mm
Výška	130 mm
Průměr	ø 490 mm
Montážní otvor	není
Kabelový vstup	2xØ16mm
Energetická třída	D
Rázová pevnost	IK01
Provozní teplota	od -20°C do +30°C

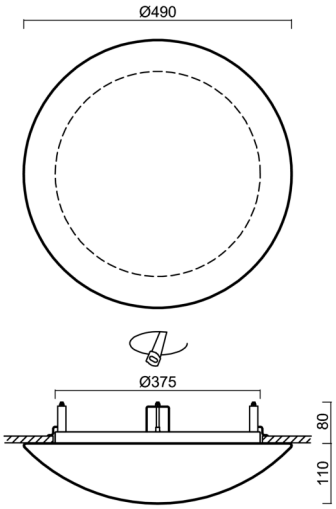

Elektrické

Příkon	34 W
Stupeň krytí	IP44
Objimka	LED modul
Svorkovnice	zacvakávací
Počet svítidel na jistič B10A	18 ks
Počet svítidel na jistič B16A	28 ks
Počet svítidel na jistič C10A	30 ks
Počet svítidel na jistič C16A	46 ks

Světelné

Světelný tok svítidla	3640 lm
Světelný tok zdroje	5270 lm
Měrný výkon	107 lm/W
Teplota	4000 K
Životnost LED L80/B10	100000 hod
CRI	Ra80
MacAdam	3
Fotobiologická bezpečnost svítidla dle EN 62471 (Blue light hazard)	Risk group 0

Eulum data pro výpočtové programy jsou k dispozici na www.osmont.cz.

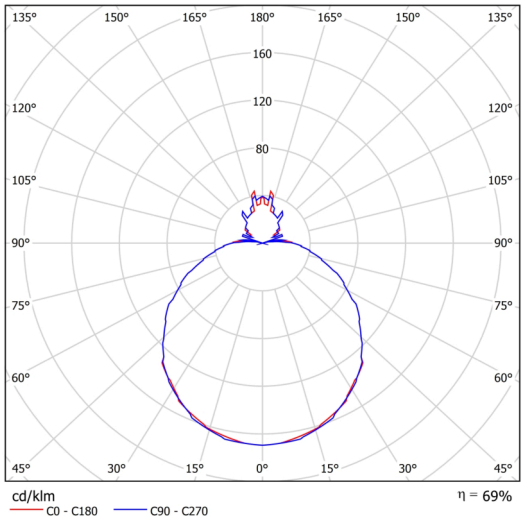

Logistické

EAN	8591728068097
Hmotnost NTTO	4.8 Kg
Hmotnost BTTO	5.3 Kg
Počet kartonů	1 ks
Objem balení	0.05 m^3
Balení 1 šířka	0.5 m
Balení 1 délka	0.5 m
Balení 1 výška	0.2 m
Záruka*	60 měsíců

**U akumulátorů je poskytována záruka v délce 12 měsíců od data prodeje.*

Montážní rozměry:

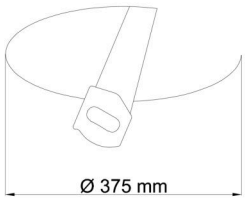

Svítidlo nesmí být z horní strany zakryto izolací.
Luminaire must not be covered with insulating matting.

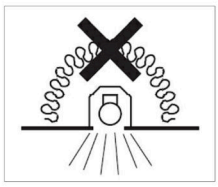

Rozměry dutiny pro vestavné svítidlo [mm]:
Dimensions of cavity for recessed luminaire [mm]:

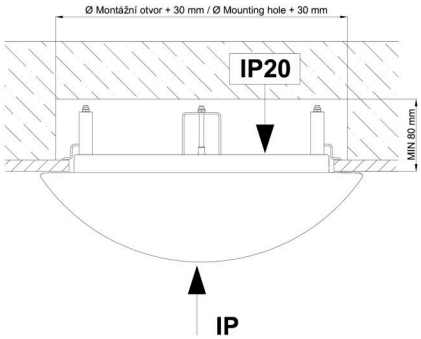

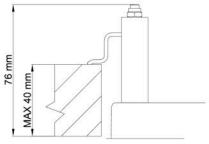

Montáž do pevných materiálů - sádrokarton, dřevo.
Mounting into solid materials - plasterboard, wood.

Doplňkový sortiment:

Stínidlo

Kód produktu	Název	Barva	Obrázek	Rozkres
20005	082	bílá		