# AURA V8

LED-1L14E500BTV13/013 DALI 4K#

WWW.OSMONT.CZ

# AURA V8

Kód produktu: AUR59831

Typ: LED-1L14E500BTV13/013 DALI 4K#

Krátký popis svítidla: Bílé polovestavné LED svítidlo DALI a skleněné stínidlo TRIPLEX OPAL.

CE UKCA 230V IP44 CRI >80 DALI

## Technické

| | |
|---|---|
| Typy svítidel | Stmívatelné |
| Typ montáže | polovestavné |
| Materiál základny | ocel |
| Materiál stínidla | třívrstvé sklo TRIPLEX OPÁL |
| Barva základny | bílá Ral9003 |
| Barva stínidla | bílá |
| Držení stínidla | bajonet |
| Umístění montáže | strop/stěna |
| Šířka | 300 mm |
| Délka | 300 mm |
| Výška | 115 mm |
| Průměr | ø 300 mm |
| Montážní otvor | není |
| Kabelový vstup | 2xØ16mm |
| Energetická třída | D |
| Rázová pevnost | IK01 |
| Provozní teplota | od -20°C do +30°C |

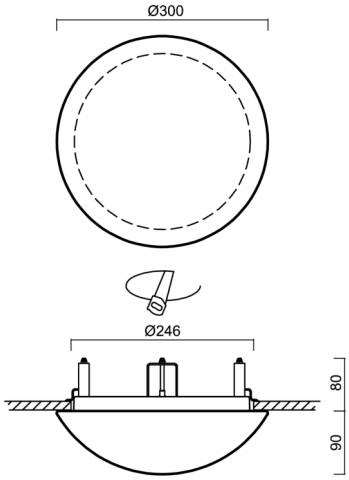


## Elektrické

| | |
|---|---|
| Příkon | 13 W |
| Stupeň krytí | IP44 |
| Objimka | LED modul |
| Svorkovnice | zacvakávací |
| Počet svítidel na jistič B10A | 31 ks |
| Počet svítidel na jistič B16A | 50 ks |
| Počet svítidel na jistič C10A | 52 ks |
| Počet svítidel na jistič C16A | 85 ks |

## Světelné

| | |
|---|---|
| Světelný tok svítidla | 1350 lm |
| Světelný tok zdroje | 2080 lm |
| Měrný výkon | 103 lm/W |
| Teplota | 4000 K |
| Životnost LED L80/B10 | 100000 hod |
| CRI | Ra80 |
| MacAdam | 3 |
| Fotobiologická bezpečnost svítidla dle EN 62471 (Blue light hazard) | Risk group 0 |

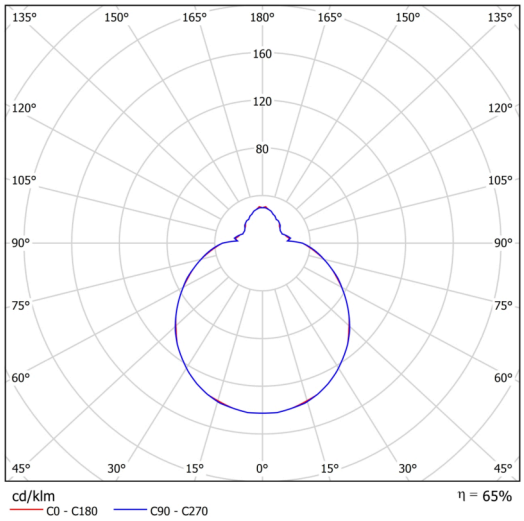


*Eulum data pro výpočtové programy jsou k dispozici na www.osmont.cz.*

## Logistické

| | |
|---|---|
| EAN | 8591728067991 |
| Hmotnost NTTO | 1.7 Kg |
| Hmotnost BTTO | 2 Kg |
| Počet kartonů | 1 ks |
| Objem balení | 0.017 $m^3$ |
| Balení 1 šířka | 0.31 m |
| Balení 1 délka | 0.31 m |
| Balení 1 výška | 0.18 m |
| Záruka* | 60 měsíců |

**U akumulátorů je poskytována záruka v délce 12 měsíců od data prodeje.*

## Montážní rozměry:

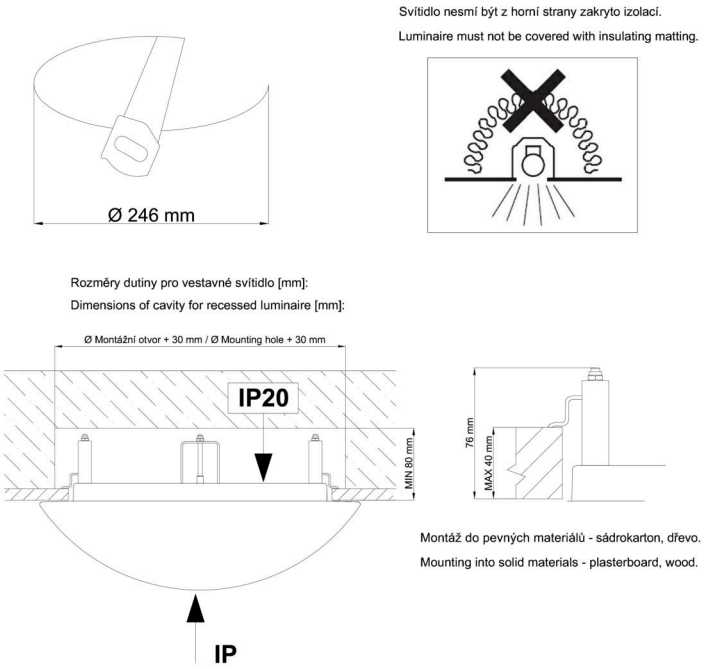

## Doplňkový sortiment:

### Stínidlo

| Kód produktu | Název | Barva | Obrázek | Rozkres |
|---|---|---|---|---|
| 20008 | 013 | bílá | | |