| | | | |
|---|---|---|---|
| LED | 0.08W | 995358 | |
| | 27W | | 230V / 50Hz |
| t | 25.000 h | | |
| TK | RGB | LED | 300 x LED 0.08W/RGB |
| | 15.000 x | | |

A

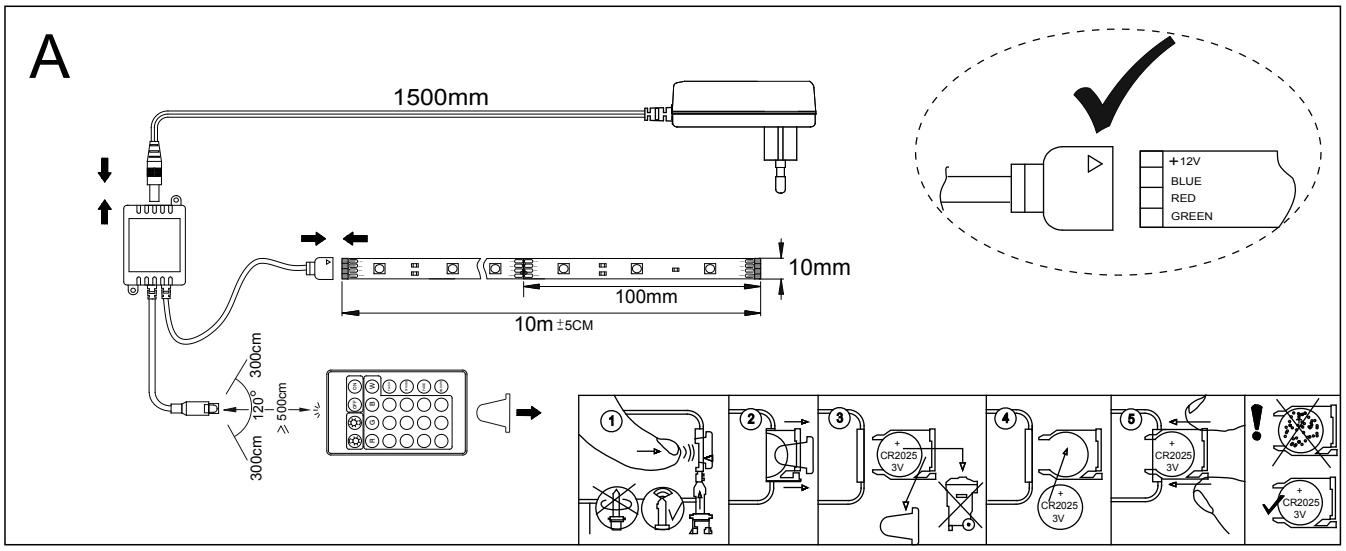


B

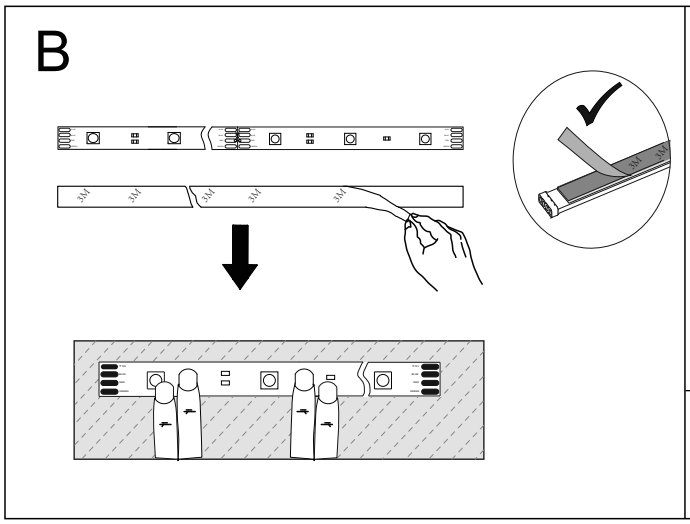


C

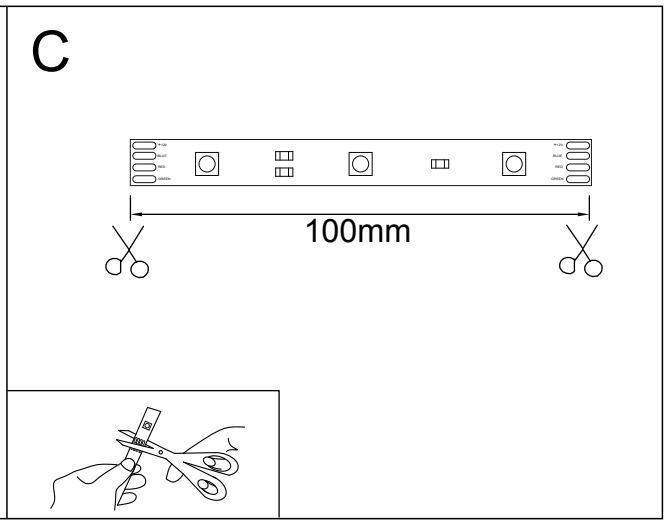


D

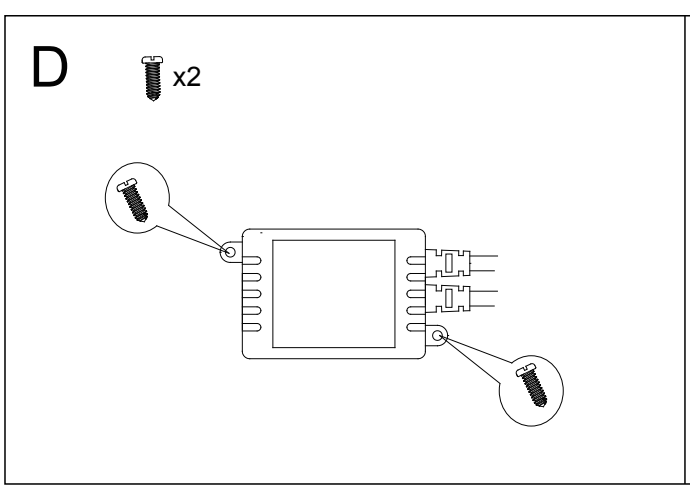


E

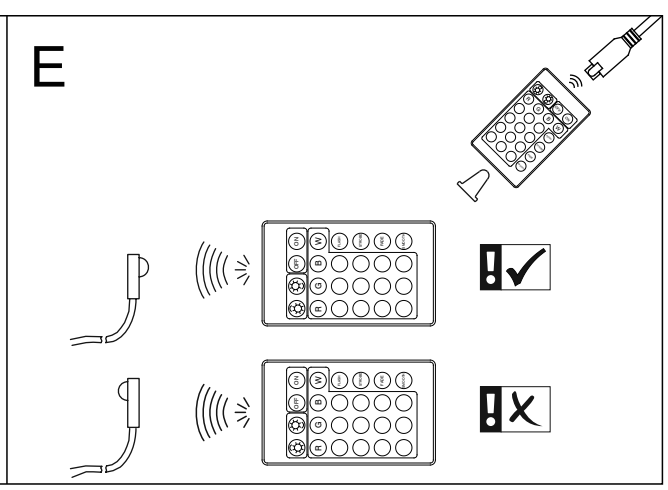

Bitte geben Sie bei technischen Fragen die chargennummer(xxxxx-xx-xx-xxxxx-xxxx) an.Diese finden Sie auf dem Typenschild.
Please let us know the batch number ( xxxxx-xx-xx-xxxxx-xxxx ) for any technical questions. This can be found on the rating label.
Lors de demande d'assistance technique, veuillez indiquer le numéro du lot ( xxxxx-xx-xx-xxxxx-xxxx ). Celui-ci se trouve sur la plaque d´identification.

08/2018

LeuchtenDirekt

LeuchtenDirekt GmbH
Olakenweg 36 • D-59457 Werl
Germany