FARO BARCELONA

TACANA

ref . 71046
ref . 71047
ref . 71048
ref . 71049

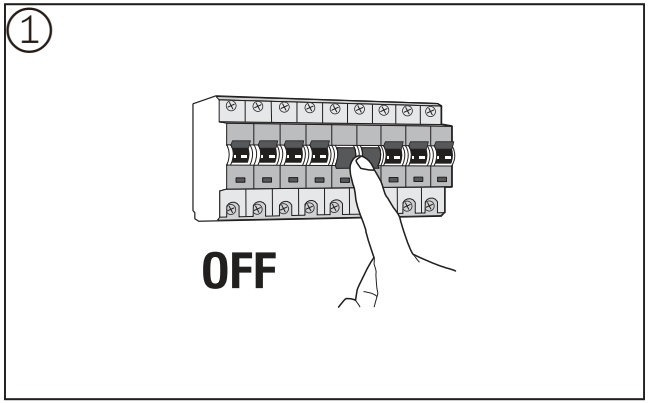

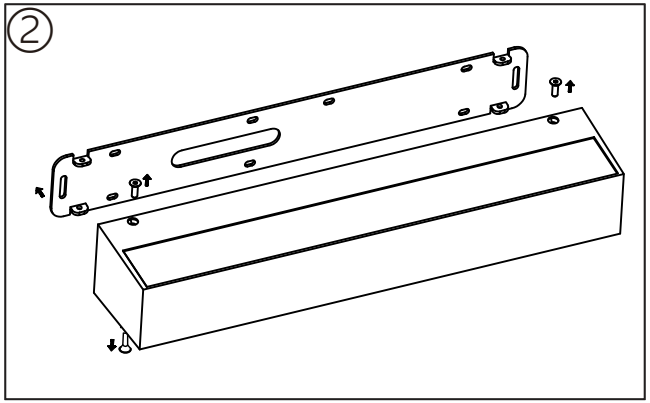

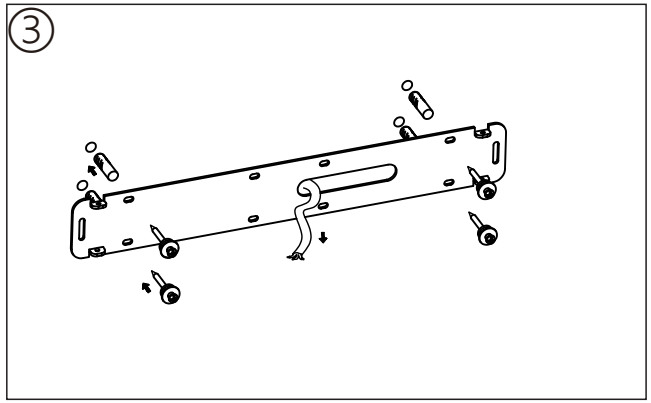

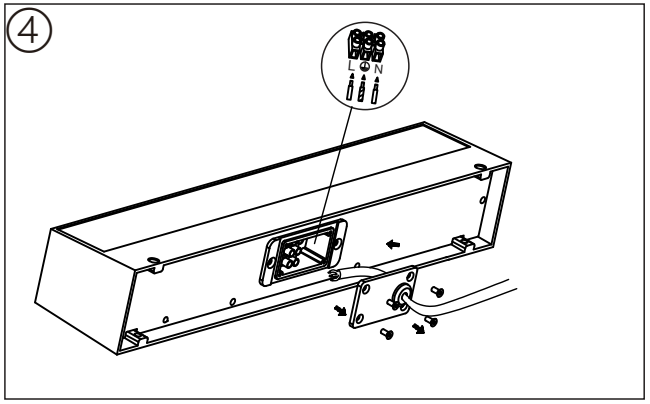

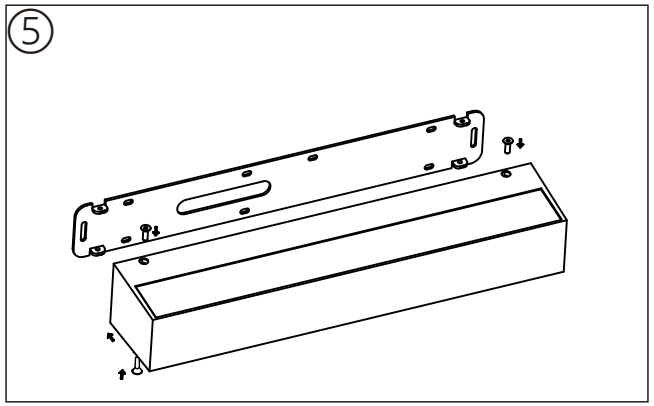

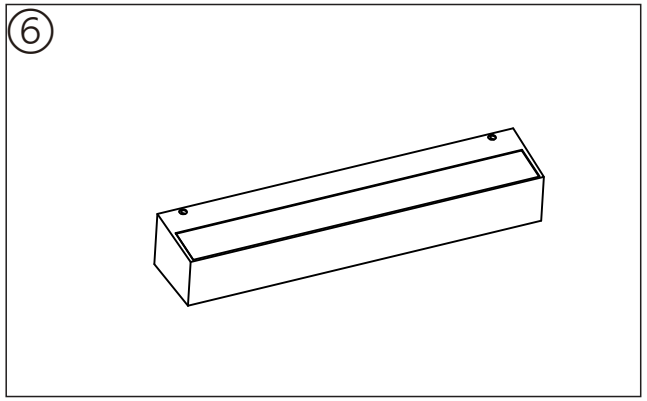

LIGHT SOURCE - FUENTE DE LUZ

SMD LED 24W 3000K 1700Lm INCL.

TECHNICAL FEATURES - CARACTERISTICAS TÉCNICAS

0,2m | IP65 | DRIVER BUILT-IN | 100V-240V ~50Hz/60Hz

LOREFAR, SL • Dinámica, nº1 • Polígono Industrial Santa Rita
08755 Castellbisbal • Barcelona • Spain
faro@lorefar.com • www.faro.es