MAL 335201x

(D) Montageanleitung
(E) Instrucciones de montaje
(FIN) Asennusohje
(SK) Návod na použitie
(P) Instruções de montagem
(RUS) Инструкция по монтажу

(GB) Mounting instructions
(DK) Montageanledning
(NL) Montageaanwijzing
(SLO) Montazno navodilo
(TR) Montaj talimati
(GR) Συναρμολογησης

(F) Instruction de montage
(S) Monteringsinstruktion
(PL) Instrukja montażu
(H) Szerelési utasítás
(LV) Montāžas instrukcija
(HR) Uputstvo za postavljanje

(I) Istruzioni di montaggio
(N) Montasjeveiledning
(CZ) ávod k montáži
(RO) Instrucţiunile de montaj
(BG) Ръководство за монтаж
(SRB) Uputstvo za montažu

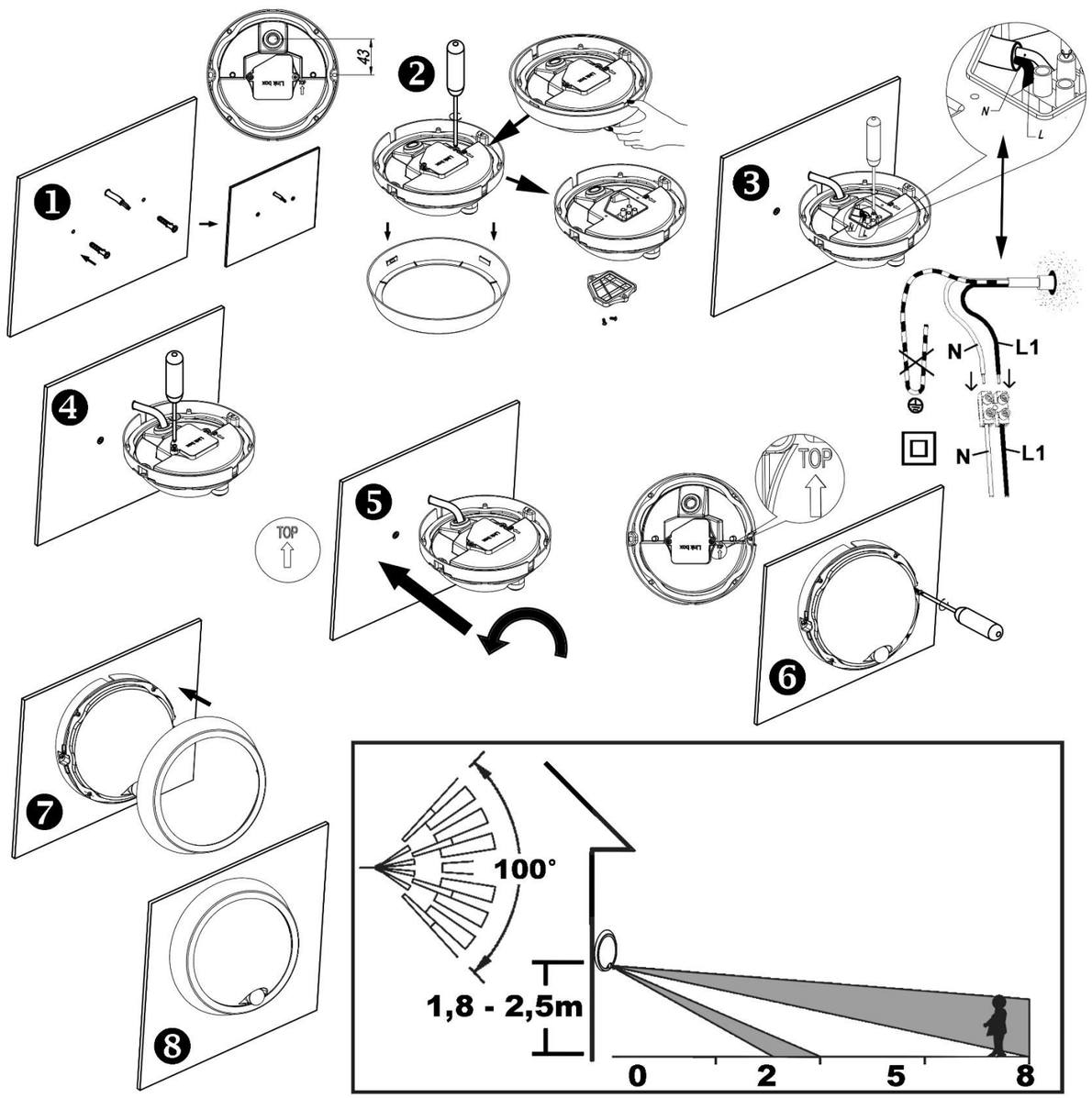

Verehrter Kunde. Sollten sich trotz neuester Fabrikationsmethoden und genauesten Qualitätskontrollen wider Erwarten Mängel herausstellen, wenden Sie sich bitte unter Angabe des Kaufdatums, des Kaufortes und der Artikelnummer des Produktes an folgende Hotline: **+49 (0)291 / 952993-650**

Briloner Leuchten GmbH & Co. KG / Am Steinbach 14 / D-59872 Meschede

Revision 02_05/2026

(D) Sicherheitshinweise / Bitte lesen Sie diese Informationen sorgfältig durch, bevor Sie mit der Installation oder Inbetriebnahme dieses Produkts beginnen. Heben Sie diese Gebrauchsanweisung für spätere Zwecke gut auf.

1. Die Leuchten dürfen nur von autorisiertem Fachpersonal nach den jeweils geltenden Elektro- Installationsvorschriften installiert werden.
2. Der Hersteller übernimmt keine Verantwortung für Verletzungen oder Schäden, die Folge eines unsachgemäßen Gebrauchs der Leuchte sind.
3. Die Pflege von Leuchten beschränkt sich auf die Oberflächen. Aus Gründen der elektrischen Sicherheit darf dieses Produkt nicht mit Wasser oder sonstigen Flüssigkeiten gereinigt werden. Verwenden Sie zur Reinigung nur ein trockenes, fusselfreies Tuch.
4. ⚠ Vorsicht! Gefahr des elektrischen Schlags. Überprüfen Sie vor jedem Netzanschluss die komplette Leuchte auf etwaige Beschädigungen. Benutzen Sie die Leuchte niemals, wenn Sie Beschädigungen feststellen.
5. ⚠ Achtung! Vor Beginn der Montage oder Demontage die Netzleitung spannungsfrei schalten. FI–Schutzschalter oder Sicherungsautomat ausschalten bzw. Sicherung heraus drehen. Vorhandene Schalter auf **“AUS”**.
6. ⚠ Achtung! Vergewissern Sie sich vor dem Bohren der Befestigungslöcher, dass an der Bohrstelle keine Gas-, Wasser- oder Stromleitungen angebohrt oder beschädigt werden können.
7. Bei der Montage ist darauf zu achten, dass das Befestigungsmaterial für den Untergrund geeignet ist und dass dieser entsprechend tragfähig ist. Für eine unsachgemäße Verbindung des Artikels mit dem jeweiligen Untergrund kann seitens des Herstellers keine Haftung übernommen werden.
8. Das Symbol der durchgestrichenen Mülltonne auf dem Produkt oder der Verpackung bedeutet, dass dieses Produkt nicht mit dem Hausmüll entsorgt werden darf. Das Produkt muss stattdessen am Ende seiner Lebensdauer zu einer Annahmestelle für das Recycling von elektrischen und elektronischen Geräten gebracht werden. Bitte erfragen Sie diese Stelle bei Ihrer zuständigen kommunalen Verwaltung.
   Beim Kauf eines Neugerätes haben Sie das Recht, ein entsprechendes Altgerät zurückzugeben. Rückgabe und Entsorgung sind für Sie in diesem Fall kostenfrei. Bitte löschen Sie vor der Rückgabe alle personenbezogenen Daten.
   Die ordnungsgemäße Entsorgung dieses Produkts hilft, mögliche Folgen für Umwelt und Gesundheit zu vermeiden, die sich aus dem Vorhandensein gefährlicher Stoffe, Gemische oder Komponenten ergeben könnten. Als Verbraucher spielen Sie dabei eine entscheidende Rolle für die Wiederverwertung von potenziell nutzbaren Rohstoffen und dem Erhalt einer sauberen Umwelt.
9. Schutzklasse II ⧈. Diese Leuchte ist besonders isoliert und darf nicht an einen Schutzleiter angeschlossen werden. Schutzklasse II. Beim Anschließen ist darauf zu achten, dass die bauseits vorhandenen Zuleitungen bis in den Anschlussbereich hinein doppelt oder verstärkt isoliert ausgeführt sein müssen. Bezeichnung der Anschlussklemmen: L = Phase N = Neutralleiter ⏚ = Schutzleiter.
10. Abdeck- und Endkappen für Netzspannung führende Teile müssen grundsätzlich montiert werden. Leuchte nicht auf feuchtem oder leitendem Untergrund montieren. Stellen Sie sicher, dass Leitungen bei der Montage nicht beschädigt werden.
11. ⚠ Achtung! Leuchtenteile und Leuchtmittel können während des Betriebs Temperaturen von >60°C erreichen und dürfen daher während des Betriebs nicht berührt werden.
12. Die Leuchte besitzt den Schutzgrad **“IP44“** und ist für den Einsatz im Außenbereich von privaten Haushalten zugelassen. IP - Schutzgrad gilt nur für die Montage an senkrechten / vertikalen Wänden.
13. Nicht direkt in die Lichtquelle (Leuchtmittel, LED etc.) hineinschauen.
14. Die Lichtquelle dieser Leuchte ist nicht ersetzbar; wenn die Lichtquelle ihr Lebensdauerende erreicht hat, ist die gesamte Leuchte zu ersetzen.
15. Dieses Produkt enthält eine Lichtquelle der Energieeffizienzklasse **“F“,** bezogen auf die EU-Verordnung 2019/2015.
16. Farbabweichungen bei LED´s verschiedener Chargen sind möglich. Die Lichtfarbe und Leuchtstärke von LED´s kann sich auch in Abhängigkeit von der Lebensdauer verändern.
17. ⚠ Dieser Artikel ist nicht geeignet für den Betrieb in dimmbaren Stromkreisen.
18. Leuchte mit Bewegungsmelder : Der Artikel ist so zu montieren und auszurichten, dass der Bewegungsmelder den zu überwachenden Bereich ohne störende Hindernisse erfassen kann.
19. Die Erfassungsreichweite des Sensors beträgt ca. **“2m“** bis **“8m“**. Die Montagehöhe sollte sich bevorzugt zwischen **“1,8“** Meter und **“2,5“** Meter bewegen. Der Erfassungswinkel beträgt **“100 °“**.
20. Der Bewegungsmelder wird aktiviert bei einer Beleuchtungsstärke von ca. **“ ≤25“** Lux. Luxzahlen in diesem Größenbereich bedeuten, dass sich fast vollständige Dunkelheit eingestellt hat.
21. Die Leuchtdauer der LED´s bei erkannter Bewegung beträgt ca. **„75“** Sekunden und verlängert sich in dieser Zeit bei erneut erkannter Bewegung jedes Mal um denselben Wert.
22. Der Bewegungsmelder reagiert auf Temperaturunterschiede im Erfassungsbereich. Vermeiden Sie deshalb bei der Montage folgende Situationen: Vermeiden Sie die Montage in der Nähe von Wärmequellen wie zum Beispiel Lüftungsschlitzen, Klimaanlagen, Leuchten oder ähnlichem. Der Bewegungsmelder sollte bevorzugt dort montiert werden, wo er vor Regen und direkter Sonneneinstrahlung geschützt ist.
23. Die Empfindlichkeit der Erfassung ist abhängig von der Richtung der zu erfassenden Bewegung. Das seitliche Vorbeilaufen am Sensor ergibt eine hohe Schalt-Empfindlichkeit. Das gerade Zulaufen auf den Sensor ergibt eine niedrigere Schalt-Empfindlichkeit.
24. Die Empfindlichkeit der Erfassung ist abhängig von der Umgebungstemperatur. Niedrige Umgebungstemperaturen ergeben eine hohe Empfindlichkeit. Hohe Temperaturen ergeben eine niedrige Empfindlichkeit. Dies kann Einfluss auf die Erfassungsreichweite haben.

(GB) Safety directions / Please read this information carefully before installing or using this product. Please keep this user manual for further reference.

1. The lamps may only be installed by authorized and qualified technicians according the valid regulations for electrical installation.
2. The manufacturer does not accept any responsibility for injuries or damage resulting from improper use of the light.
3. Maintenance of the lights is limited to the surfaces. For electrical safety reasons, this product must not be cleaned with water or other liquids. Use only a dry, lint-free cloth for cleaning.
4. ⚠ Caution! Risk of electric shock. Before connecting to the mains, always check the entire light for possible damage. Never use the light if you notice any damage.
5. ⚠ Caution! Disconnect the mains cable from the power supply before assembling or disassembling. Switch off the earth leakage circuit breaker/automatic circuit breaker or unscrew the fuse. Turn the switches to **"OFF"**.
6. ⚠ Caution! Before drilling the mounting holes, make sure that no gas, water or electricity pipes and wires can be drilled through or damaged in your chosen mounting location.
7. When mounting, ensure that the attachment material is suitable for the subsurface and that this surface is capable of carrying the weight of the fixture. The manufacturer is not liable for improper installation of the item on the relevant subsurface.
8. The symbol of the crossed-out garbage can on the product or the packaging means that the product must not be disposed with ordinary household waste. At the end of its useful life, the product must be returned to a point of acceptance for the recycling of electric and electronic device. Please ask your local municipality for the point of acceptance.
   When purchasing a new device, you have the right to return a corresponding old device.In this case, return and disposal are free of charge for you.Please delete all personal data before returning.
   Disposing of this product in line with local regulations helps to mitigate the effects on the environment and health which might otherwise occur as a result of hazardous substances, combinations or components. As the consumer, you can play a decisive part in recycling and reusing potentially usable substances and conserving our environment.
9. Safety class II ⧈. This light is specially insulated and must not be connected to an earthed conductor. Safety class II. Take note that when switching on that the building site supply lines available have double or reinforced insulation up to the terminal connection area. Description of the supply terminals: L = Phase N = Neutral conductor ⏚ = Earthed conductor.
10. Protective covers and end covers for mains voltage control parts must always be mounted. Do not install the light on a damp or conductive subsurface. Please make sure that no cables get damaged during the installation work.
11. ⚠ Attention! During operation, lamp parts and illuminants can reach temperatures of more than 60°C. Do not touch during operation!
12. The lights have a protection class rating of **“IP44“** and are approved for use in the exterior areas of private households. The IP protection rating applies only if the device is attached to a vertical wall.
13. Do not look directly into the light source (illuminant, LED, etc.).
14. The light source of this lamp is not replaceable; when the light source reaches its end of life the whole luminaire shall be replaced.
15. This product contains a light source of energy efficiency class **“F“**, based on the EU regulation 2019/2015.
16. LED colour deviation when using different chargers may occur. The light colour and luminous strength of the LED's can also change as a result of life span level from the lamp.
17. ⚠ This article is not suitable for use with dimmable electric circuits.
18. Light with motion detector : The product must be mounted and oriented in such a way that the motion detector can capture the area to be monitored without interfering obstacles.
19. The sensor’s scope of detection is between **“2m“** and **“8m“**. The installation height should preferably be adjustable between **“1,8“** metres and **“2,5“** metres. The angle of detection is **“100 °“**.
20. The movement sensor is activated in illumination of ca. **“≤25“** Lux. Lux numbers in this range mean that almost complete darkness has set in
21. The light of the LED on sensing movement lasts ca. **„75“** seconds and is extended during this period by the same amount each time it senses another movement.
22. The motion sensor responds to differences in temperature within the detection zone. Hence avoid the following conditions during installation: Do not install in the vicinity of objects that give out warmth such as air vents, air-conditioning units, light fittings or similar. The motion sensor should preferably be installed in a place protected from rain and direct sunlight.
23. The detection sensitivity depends on the direction of the movement to be detected. Running laterally past the sensor results in a high activation sensitivity. Running directly up to the sensor results in a low activation sensitivity.
24. The detection sensitivity depends on the temperature of the surrounding area. Low temperatures result in a high sensitivity. High temperatures result in a low sensitivity. This can have an influence on the scope of detection.

Consignes de sécurité / Merci de lire ces informations avec attention avant de commencer avec l'installation ou la mise en marche de ce produit. Conservez ce mode d'emploi pour pouvoir le consulter plus tard en cas de besoin.

1. Les lampes doivent être installées par un personnel spécialisé uniquement, en suivant les instructions d'installation électronique en vigueur.
2. Le fabricant n'est pas responsable des blessures ou des dommages résultant d'une utilisation incorrecte des lampes.
3. Le soin des lampes se limite aux surfaces. Pour des raisons de sécurité électrique, il est interdit de nettoyer la lampe avec de l'eau ou avec d'autres liquides. Utilisez pour le nettoyage un chiffon sec et non pelucheux.
4. ⚠ Attention ! Risque de choc électrique. Vérifiez, avant chaque raccordement au secteur, que la lampe et le câble d'alimentation ne sont pas endommagés. N'utilisez jamais la lampe lorsque vous constatez qu'elle est endommagée.
5. ⚠ Attention ! Débrancher la ligne d'alimentation avant le début du montage ou du démontage. Débrancher le disjoncteur FI ou le coupe-circuit automatique ou dévisser le fusible. Commutateur présent sur **« OFF »**.
6. ⚠ Attention ! Avant le perçage des trous de fixation, assurez-vous qu'il n'y ait aucun dommage causé aux conduites de gaz, d'eau ou électriques à l'endroit du forage.
7. Lors de l'installation, veillez à ce que le matériel de fixation soit solide et adapté à la surface de montage. Le fabricant décline toute responsabilité en cas de montage ou installation sur une surface inadéquate.
8. Le symbole du bidon d'ordures rayé sur le produit ou l'empaquetage signifie que le produit ne doit pas être disposé avec le déchet ordinaire de ménage. À la fin de son vie utile, le produit doit être retourné à un point d'acceptation pour la réutilisation des appareils électroniques ou électriques. Veuillez demander votre municipalité locale pour le point.
   Lors de l'achat d'un nouvel appareil, vous avez le droit de retourner un ancien appareil correspondant.Dans ce cas, le retour et l'élimination sont gratuits pour vous.Veuillez supprimer toutes les données personnelles avant de revenir.
   La mise au rebut correcte de ce produit permet d'éviter de possibles effets sur l'environnement et la santé pouvant découler de la présence de matières, mélanges ou substances dangereux. En tant que consommateur, vous jouez un rôle essentiel dans le recyclage de matières premières potentiellement utiles et la préservation d'un environnement propre.
9. Catégorie de protection II ⧈. La lampe est spécialement isolée et ne peut pas être raccordée à un câble de protection terre. Catégorie de protection II. Veillez, lors du raccordement, à ce que les conduites de raccordement présentes soient doublement isolées et renforcées jusque dans la zone de raccordement. Description des bornes serre-fils : L = Phase N = Conducteur neutre ⏚ = Câble de protection terre.
10. Les caches et les embouts de finition pour la tension du réseau des pièces conductrices doivent obligatoirement être montés. Ne pas monter la lampe sur un support humide ou conducteur. Veuillez vous assurer que les cordons ne soient pas abîmés pendant le montage.
11. ⚠ Attention! Les parties de la lampe et les parties qui éclairent peuvent atteindre des températures supérieures à 60°C pendant leur fonctionnement, et ne doivent donc pas être touchées pendant leur fonctionnement.
12. Le luminaire possède le degré de protection **"IP44"** et est homologué pour une utilisation dans la partie extérieure de domiciles privés. L'indice de protection IP n'est valable que pour un montage sur des parois verticales.
13. Ne regardez pas directement la source lumineuse (illuminant, LED, etc.).
14. La source lumineuse de ce luminaire ne peut pas être remplacée. Dès que la source lumineuse arrive en fin de vie, la totalité du luminaire doit être remplacée.
15. Ce produit contient une source lumineuse de la classe d'efficacité énergétique "F", telle que définie dans le règlement UE 2019/2015.
16. Des écarts de couleur dans le cas de LED de différents lots sont possibles. La couleur de lumière et l'intensité lumineuse des LED peuvent également se modifier en fonction de la durée de vie.
17. ⚠ Cet article ne convient pas pour un usage en circuit électrique de régulation.
18. Lumière avec détecteur de mouvement : L'article doit être installé et orienté de manière à ce que le détecteur de mouvements puisse saisir la zone à surveiller sans obstacles gênants.
19. La distance de détection du capteur s'élève à env. **"2m"** jusqu'à **"8m"**. La hauteur de montage doit de préférence être comprise entre **"1,8"** mètre et **"2,5"** mètres. L'angle de couverture s'élève à **"100 °"**.
20. Le détecteur de mouvement est activé lorsque l'éclairement est env. **"≤25"** Lux. Les valeurs de lux dans cette fourchette signifient, que l'obscurité était presque totale.
21. La durée d'éclairage des LED en cas de mouvement détecté est d'env. **„75"** secondes et augmente pendant cette période à chaque fois de la même valeur en cas de nouvelle détection de mouvement.
22. Le détecteur de mouvement réagit au changement de température dans la zone de détection. Veuillez donc éviter les situations suivantes au cours du montage: Monter le capteur près de sources de chaleur telles que les fentes de ventilation, la climatisation, l'éclairage ou autres. Le capteur de mouvement doit être monté de préférence à l'abri de la pluie et des rayons directs du soleil.
23. La sensibilité du captage dépend de la direction du mouvement capté. Les mouvements latéraux devant le capteur sont plus facilement détectables. Marcher droit sur le capteur induit une plus faible sensibilité.
24. La sensibilité du captage dépend de la température ambiante. Les températures ambiantes basses induisent une plus grande sensibilité. Les températures élevées induisent une plus faible sensibilité. Cela peut influencer la distance de détection.

Consigli di Sicurezza / Leggere attentamente le presenti informazioni prima di installare o attivare questo prodotto. Conservare le istruzioni per l'uso per l'ulteriore impiego.

1. Le luci possono essere installate solo da personale specializzato secondo le vigenti norme di installazione elettrica.
2. Il produttore non si assume alcuna responsabilità per danni o incidenti che si dovessero verificare se non vengono rispettate le corrette istruzioni d'uso.
3. La manutenzione della lampada si limita alle superfici esterne. Per motivi di sicurezza elettrica, questo prodotto non deve essere pulito con acqua o altri liquidi. Per la pulizia utilizzare solo un panno asciutto e privo di pelucchi.
4. ⚠ Attenzione! Pericolo di scossa elettrica! Prima di collegare alla rete, controllare l'intera lampada in caso di eventuali danni. Non utilizzare mai la lampada se si notano danni.
5. ⚠ Attenzione! Scollegare l'alimentazione prima di iniziare il montaggio o lo smontaggio. Spegnere l'interruttore FI o l'interruttore automatico oppure rimuovere il fusibile. Gli interruttori presenti su **"OFF".**
6. ⚠ Attenzione! Prima di procedere a trapanare i fori per il fissaggio, assicurarsi che nell'area da perforare non vi siano condutture di gas, acqua o corrente che potrebbero venire perforate o danneggiate.
7. Durante il montaggio fare attenzione all'idoneità del materiale di fissaggio al sottofondo e alla solidità di quest'ultimo. Il produttore non può assumersi alcuna responsabilità a seguito di un'applicazione scorretta dell'articolo al sottofondo corrispondente.
8. Il simbolo del bidone dell'immondizia cancellato applicato sul prodotto o sulla confezione significa che questo prodotto non deve essere smaltito nei rifiuti domestici. Deve essere invece portato ad un punto di raccolta dedito al riciclaggio di apparecchi elettrici ed elettronici. Richiedere l'indirizzo presso l'amministrazione comunale competente.
   Quando acquisti un nuovo dispositivo, hai il diritto di restituire un vecchio dispositivo corrispondente.In questo caso, il reso e lo smaltimento sono gratuiti per te.Si prega di cancellare tutti i dati personali prima di tornare.
   Lo smaltimento conforme di questo prodotto contribuisce ad evitare eventuali conseguenze a danno dell'ambiente e della salute, le quali potrebbero essere provocate dalla presenza di sostanze, miscele o componenti pericolose. In quanto consumatore, l'utente svolge un ruolo fondamentale per il recupero di materie prime potenzialmente utilizzabili e il mantenimento di un ambiente pulito.
9. Classe di sicurezza II ⧈. Questa lampada è isolata e non può essere collegata al cavo di presa a terra. Classe di sicurezza II. Durante il collegamento è necessario assicurarsi che i circuiti elettrici presenti di fabbrica siano stati inseriti isolati, in modo doppio o rafforzato, nell'area di collegamento. Denominazione dei morsetti di collegamento: L = Fase N = Neutro ⏚ = Terra
10. E' indispensabile applicare le coperture per i fili di trasmissione della tensione di rete. La lampada non deve essere installata in zone umide o in condutture semiinterrate. Assicurarsi che i cavi non vengano danneggiati in fase di installazione.
11. ⚠ Attenzione! I pezzi delle lampade e i dispositivi d'illuminazione possono raggiungere temperature superiori a 60°C durante il funzionamento, per cui non devono essere toccati.
12. La lampada dispone di un grado di protezione **"IP44"** ed è pensata per esterni e per l'uso privato. IP - Il grado di protezione si applica solo al montaggio su pareti verticali.
13. Non guardare mai direttamente nella sorgente luminosa (lampadine, LED eccetera etc.).
14. La sorgente luminosa di questa lampada non è sostituibile. Quando la sorgente luminosa avrà raggiunto il termine del suo ciclo vitale, va sostituita l'intera lampada.
15. Questo prodotto contiene una sorgente luminosa di classe di efficienza energetica **"F",** in base al regolamento UE 2019/2015.
16. Sono possibili differenze di colore nel caso in cui le cariche dei LED siano differenti. Il colore luminoso dei LED può anche differire a seconda della durata in servizio.
17. ⚠ Questo articolo non è adatto alla messa in funzione in circuiti regolabili.
18. Lampada con segnalatore di movimento : L'articolo deve essere montato ed orientato in modo tale che il rilevatore di movimento possa rilevare l'area da monitorare senza ostacoli che interferiscano.
19. Il raggio d'azione del rilevamento del sensore rientra tra ca. **"2m"** e fino a **"8m"**. L'altezza di montaggio ideale dovrebbe aggirarsi intorno a **"1,8"** metri e **"2,5"** metri. L'angolo di rilevamento è pari a **"100 °"**.
20. Il rilevatore di movimento viene attivato ad un'intensità dell'illuminazione di ca. **"≤25"** Lux. I numeri Lux in questo intervallo di dimensioni significano che è stata attivata la luce notturna quasi completa.
21. La durata dell'illuminazione dei LED in caso di un rilevamento di movimento ammonta a ca. **„75"** secondi e, in questo lasso di tempo, viene prolungata ogni volta della stessa durata in caso di un ulteriore rilevamento di movimento.
22. Il rilevatore di movimento reagisce alle differenze di temperatura nell'area di rilevamento. Evitare pertanto le seguenti situazioni durante il montaggio: Evitare il montaggio in prossimità di fonti di calore, come ad esempio griglie di aerazione, condizionatori, lampade o simili. Sarebbe meglio montare il rilevatore di movimento in un luogo protetto da pioggia e irraggiamento solare diretto.
23. La sensibilità del rilevamento dipende dalla direzione del movimento da rilevare. Il movimento laterale sul sensore determina una sensibilità di accensione elevata. Il movimento dritto sul sensore determina una sensibilità di accensione minore.
24. La sensibilità del rilevamento dipende dalla temperatura ambientale. Basse temperature ambientali determinano un'elevata sensibilità. Elevate temperature determinano una bassa sensibilità. Ciò può ripercuotersi sul raggio d'azione del rilevamento.

Advertencias de seguridad / Por favor lea atentamente esta información antes de comenzar con la instalación o la puesta en marcha de este producto. Guarde las instrucciones.

1. Las lámparas sólo pueden ser instaladas por personal especializado autorizado, y siguiendo las indicaciones de instalación vigentes.
2. El fabricante no asume ninguna responsabilidad por heridas o daños materiales ocurridos como consecuencia de un uso inadecuado de las luces.
3. Para el cuidado de las luces sólo deben limpiarse las superficies externas. Por razones de seguridad eléctrica, este producto no debe limpiarse con agua ni otros líquidos. Para limpiarlo, utilice un trapo seco y sin pelusa.
4. ⚠ ¡Cuidado! Riesgo de descarga eléctrica. Antes de conectarla a la red eléctrica, compruebe que la lámpara no presente ningún tipo de daño. En ningún caso utilice la lámpara si detecta algún daño.
5. ⚠ ¡Atención! Desconecte el cable de red de la fuente de alimentación antes de comenzar el montaje o desmontaje. Desconecte el interruptor diferencial o el fusible automático o desenrosque el fusible. Interruptores en posición **"OFF"**.
6. ⚠ ¡Atención! Antes de realizar el agujero de sujeción, asegúrese de que el punto de perforación no atraviese o dañe ningún conducto de gas, de agua o toma de corriente.
7. Para montar la fijación hay que tener en cuenta que el material de fijación sea el adecuado para el fondo y que este sea resistente. El fabricante no asumirá ninguna responsabilidad en caso de efectuarse una fijación inadecuada del artículo con el fondo correspondiente.
8. El símbolo con el cubo de basura tachada sobre el producto o sobre el embalaje significa que no debe ser desechado con la basura doméstica. Por el contrario, el producto debe ser llevado a una oficina de registro para el reciclaje de aparatos eléctricos o electrónicos al final de su tiempo de duración. Por favor, infórmase con su administración minicipal donde se encuentra una oficina de registro.
   Al comprar un dispositivo nuevo, tiene derecho a devolver el dispositivo antiguo correspondiente.En este caso, la devolución y la eliminación son gratuitas para usted.Elimine todos los datos personales antes de regresar.
   El desecho adecuado de este producto ayudará a prevenir posibles consecuencias para la salud y el medio ambiente que podrían derivarse de la presencia de sustancias, mezclas o componentes peligrosos. Como consumidor, usted tiene un papel fundamental en el reciclaje de materias primas potencialmente reutilizables y en la conservación de un medio ambiente limpio.
9. Clase de protección II ⧈. Esta lámpara está especialmente aislada y no es preciso conectarla a un conductor de protección. Clase de protección II. Al realizar la conexión, debe asegurarse de que el cableado suministrado de obra esté doblemente aislado o reforzado hasta la zona de conexión. Identificación de los bornes de conexión: L = fase N = conductor neutro ⏚ = conductor de protección.
10. Las tapas de cobertura y terminación para las piezas con conducción eléctrica deben montarse incondicionalmente. No montar la lámpara en zonas subterráneas húmedas o conductivas. Asegúrese de que las líneas no resulten dañadas durante el montaje.
11. ⚠ ¡Atención! Los componentes de la lámpara y la bombilla pueden alcanzar temperaturas de > 60°C. Por eso no se pueden tocar mientras esté encendida.
12. La lámpara posee el grado de protección **"IP44"** y está autorizada para uso doméstico en el exterior. El grado de protección IP solo se aplica en caso de montaje en paredes verticales.
13. No mire jamás directamente en la fuente de la luz (alumbrantes, LED etc.).
14. La fuente de iluminación de la lámpara no es reemplazable. Cuando la fuente de iluminación llegue al final de su vida útil, deberá reemplazarse toda la lámpara.
15. Este producto incluye una fuente de iluminación de clase de eficiencia energética **"F"** conforme al reglamento UE 2019/2015.
16. Pueden darse desviaciones de color en LEDs procedentes de diferentes lotes de fabricación. El color y la luminosidad de los LEDs pueden variar también en función de su vida.
17. ⚠ Este artículo no está diseñado para funcionar en circuitos de corriente regulables.
18. Lámpara con sensor de movimiento : El artículo debe montarse y alinearse de forma que el detector de movimiento pueda detectar la zona a vigilar sin obstáculos que interfieran.
19. El área de detección del sensor es de aprox. **"2m"** hasta **"8m"**. Es recomendable que la altura de montaje se encuentre entre **"1,8"** metros y **"2,5"** metros. El ángulo de detección es de **"100 °"**.
20. El sensor de movimiento se activa si hay una intensidad lumínica de aprox. **"≤25"** lux. La cantidad de lux en este rango significa: Que se ha ajustado una oscuridad prácticamente completa.
21. La duración de la luz LED si se detecta movimiento es de aprox. **"75"** segundos y se prolonga respectivamente este tiempo mientras se siga registrando movimiento.
22. El sensor de movimientos reacciona antes los cambios de temperatura dentro del área de detección. Por tanto, durante el montaje debe evitar las siguientes situaciones: Evite el montaje cerca de fuentes de calor, como ranuras de ventilación, aires acondicionados, lámparas o similares. El sensor de movimientos debe montarse preferentemente en un lugar protegido de la lluvia y de la radiación solar directa.
23. La sensibilidad de la detección depende de la dirección del movimiento. El sensor es más sensible a los movimientos laterales que a los movimientos directos hacia el sensor.
24. La sensibilidad de la detección depende de la temperatura ambiental. Con temperaturas bajas la sensibilidad es mayor que con temperaturas más altas. Esto puede influir sobre el área de detección.

Sikkerhedshenvisninger / Vær venlig at læse de følgende informationer nøje, før du starter med installationen eller idriftsættelsen af dette produkt. Denne driftsvejledning skal opbevares, så du kan bruge den på et senere tidspunkt.

1. Lygterne skal monteres af autoriseret fagpersonale i henhold til de gældende installationsforskrifter for elektronik.
2. Producenten overtager ikke ansvar for kvæstelser eller beskadigelser, som følger ud af uhensigtsmæssig brug af lygten.
3. Vedligeholdelse af lygterne begrænses på overfladerne. Af hensyn til den elektriske sikkerhed, må dette produkt ikke rengøres med vand eller andre væsker. Anvend en tør, fnugfri klud til rengøring.
4. ⚠ Forsigtigt! Fare for elektrisk stød. Kontroller hele lampen inden hver nettilslutning for eventuelle beskadigelser. Brug aldrig lampen, hvis du opdager nogen beskadigelser.
5. ⚠ OBS! Fjern strømledningen fra strømforsyningen inden monteringen eller demonteringen påbegyndes. Sluk for fejlstrømsafbryderen eller den automatiske afbryder, eller drej sikringen ud. Kontakter stilles på **"OFF"**.
6. ⚠ OBS! Sørg inden boringen af fastgørelseshullerne for, at der ikke kan påbores eller beskadiges gas- vand-, eller strømledninger på borestedet.
7. I forbindelse med montagen, så skal man være opmærksom på, at fastgørelsesmaterialet til undergrunden er egnet og at denne tilsvarende kan bære. I forbindelse med artiklens uhensigtsmæssige forbindelse med den enkelte undergrund, kan der fra producentens side ikke overtages nogen garanti.
8. Symbolet (skraldespand med streg over) på produktet eller emballagen betyder, at produktet ikke må deponeres sammen med husholdningsaffald. Produktet skal bringes til en genbrugsstation, som er autoriseret til recycling af elektriske apparater. Spørg din kommune efter den nærmeste genbrugsstation.
   Ved køb af en ny enhed har du ret til at returnere en tilsvarende gammel enhed.I dette tilfælde er returnering og bortskaffelse gratis for dig.Slet venligst alle personlige data, før du returnerer.
   En korrekt bortskaffelse af dette produkter er med til at forhindre mulige miljø- og sundhedsmæssige følger, der kan opstå ved brugen af farlige stoffer, blandinger og komponenter. Som forbruger spiller du en afgørende rolle med hensyn til en potentiel genanvendelse af råstoffer samt opretholdelsen af et rent miljø.
9. Beskyttelsesklasse II ⧈. Denne lygte har en ekstra isolering og må ikke tilsluttes til en jordledning. Beskyttelsesklasse II. Ved tilslutning er det vigtigt at være opmærksom på, at tilslutningsledningerne skal være dobbelt eller ekstra isoleret frem til tilslutningsområdet. Tilslutningsklemmernes betegnelse: L = fase N = nulleder ⏚ = jordledning.
10. Skærm- og endekapper til dele, som leder strøm, skal altid monteres. Lygten må ikke monteres på fugtig eller ledende undergrund. Giv agt på, at ledningerne ikke beskadiges ved monteringen.
11. ⚠ Lygtens dele kan ved brug opnå en temperatur på optil > 60°C og må derfor ikke berøres mens de er i brug.
12. Lampen har kapslingsklasse **"IP44"** og er tilladt til anvendelse udendørs i private husholdninger. IP-beskyttelsesgraden gælder kun ved montering på lodrette/vertikale vægge.
13. Se aldrig direkte ind i lyskilden (lyspære, LED, etc.)
14. Denne lampes lyskilde kan ikke erstattes. Når lyskilden har opnået dens levetids slutning, så skal hele lampen erstattes.
15. Dette produkt indeholder en lyskilde i energieffektivitetsklassen "F", baseret på EU-forordningen 2019/2015.
16. Der kan forekomme afvigelser ved LED fra forskellige leveringer. LED-lysets farve og intensitet kan også ændre sig alt efter dens levetid.
17. ⚠ Denne artikel er ikke egnet til driften i dæmpningsbare strømkredse.
18. Lampe med bevægelsessensor : Produktet skal monteres og justeres på en sådan måde, at bevægelsessensoren kan registrere det område, der skal overvåges uden forstyrrende forhindringer.
19. Dækningsområdet af sensoren er ca. **"2m"** til **"8m"**. Montagehøjden bør være mellem **"1,8"** meter og **"2,5"** meter. Dækningsvinklen er på **"100 °"**.
20. Bevægelsesmelderen aktiveres ved en belysningsstyrke på ca. **"≤25"** lux. Lux-tal i denne størrelsesorden betyder, at det næsten er helt mørkt.
21. LED'ernes lysetid, ved registreret bevægelse, er ca. **„75"** sekunder og forlænges i denne tid ved fornyet genkendt bevægelse hver gang med den samme værdi.
22. Bevægelsessensoren reagerer på temperaturforskelle i dækningsområdet. Undgå derfor ved montering følgende situationer: Undgå montering i nærheden af varmekilder som fx ventilationsåbninger, klimaanlæg, lamper eller lignende. Bevægelsessensoren bør helst anbringes et sted, hvor den er beskyttet mod regn og direkte sollys.
23. Målefølsomheden er afhængig af retningen af den bevægelse der skal registreres. Passage fra siden forbi sensoren resulterer i en høj kontakt-følsomhed. Passage hen mod sensoren resulterer i en lav kontakt-følsomhed.
24. Målefølsomheden er afhængig af omgivelsestemperaturen. Lav omgivelsestemperatur resulterer i øget følsomhed Høje temperaturer resulterer i nedsat følsomhed. Dette kan have indflydelse på dækningsområdet.

Säkerhetsföreskrifter / Var god och läs den här informationen noggrant innan du börjar med att installera den här produkten eller ta den i drift. Förvara den här bruksanvisningen för senare ändamål.

1. Lyktorna får enbart installeras av auktoriserade specialister enligt de gällande föreskrifterna för elinstallationer.
2. Tillverkaren har inget ansvar för skador, som uppstått när belysningen används på ett icke fackmässigt sätt.
3. Skötseln av belysning inskränker sig till utsidorna. På grund av elsäkerheten får denna produkt inte rengöras med vatten eller andra vätskor. Använd endast en torr, luddfri duk för rengöring.
4. ⚠ Se upp! Risk för elektrisk stöt. Kontrollera den kompletta lampan med avseende på eventuella skador före varje anslutning till elnätet. Använd aldrig lampan om du upptäcker skador.
5. ⚠ OBS! Innan monteringen eller demonteringen påbörjas måste kraftledningen kopplas spänningsfri. Stäng av FI–brytare eller dvärgbrytare respektive skruva ut säkringen. Befintliga omkopplare på **"OFF"**.
6. ⚠ OBS! Innan du borrar fästhålen måste du förvissa dig om, att det inte finns några gas-, vatten- eller elledningar som kan skadas där du borrar.
7. Vid montering måste du se till, att monteringsmaterialet är lämpligt för underlaget och att detta har motsvarande bärkraft. Tillverkaren ansvarar inte för en icke fackmässig koppling av artikeln med resp. underlag.
8. Symbolen med den överstreckade soptunnan på produkten eller förpackningen betyder att denna produkt inte får hanteras med hushållsavfallet. Produkten behöver istället efter livslängdens slut tas till en uppsamlingsstation där elektriska och elektroniska apparater återvinns. Adressen får du hos din kommunalförvaltning.
   Vid köp av en ny enhet har du rätt att returnera en motsvarande gammal enhet.I detta fall är retur och kassering kostnadsfritt för dig.Vänligen radera alla personuppgifter innan du returnerar.
   Denna produkts korrekta avfallshantering hjälper till att förhindra potentiella miljö- och hälsokonsekvenser som kan uppstå genom närvaron av farliga ämnen, blandningar eller komponenter. Som konsument spelar du därvid en avgörande roll för återvinning av potentiellt användbara råvaror och upprätthållandet av en ren miljö.
9. Skyddsklass II ⧈. Denna belysning har en speciell isolering och får inte anslutas till en skyddsledare. Skyddsklass II. Vid anslutning måste man se till att de inkommande ledningarna som redan finns är av dubbelt eller förstärkt utförande ända in i anslutningsområdet. Anslutningsklämmornas beteckning L = Fas N = Neutralledare ⏚ = Skyddsledare
10. Täck- och ändkåpa för ledande delar för nätspänning måste principiellt monteras. Montera inte belysningen på fuktigt eller ledande underlag. Se noga till att ledningarna inte skadas vid monteringen.
11. ⚠ Varning! Lyktdelar och belysningsmedel kan få temperaturer av >60°C under driften och får därför ej röras under driften.
12. Lampan är försedd med skyddsgraden **"IP44"** och är avsedd för användning utomhus i privata hushåll. Kapslingsklassen (IP) gäller endast för montering på lodrätta/vertikala väggar.
13. Titta inte direkt in ljuskällan (belysningsmedel, LED mm.).
14. Ljuskällan i denna lampa är inte utbytbar. När ljuskällan nått slutet på sin livslängd, måste hela lampan bytas ut.
15. Denna produkt innehåller en ljuskälla i energieffektivitetsklassen **"F",** baserad på EU-förordningen 2019/2015.
16. Färgavvikelser på lysdioder från olika partier är möjliga. Lysdioders färg och ljusstyrka kan även förändras beroende på livslängden.
17. ⚠ Denna artikel är inte lämplig att användas i dimbara strömkretsar.
18. Lykta med rörelsesensor : Denna artikel ska monteras och ställas in så att rörelsevakten kan registrera det område som ska övervakas utan störande hinder.
19. Sensorns detekteringsområde omfattar ca. **"2m"** till **"8m"**. Monteringshöjden bör helst vara mellan **"1,8"** meter och **"2,5"** meter. Detekteringsvinkeln är **"100 °"**.
20. Rörelsedetektorn aktiveras vid en belysningsstyrka på ca **" ≤25"** Lux. Lux-siffror i detta storleksområde betyder, att det nästan är helt mörkt.
21. Belysningstiden för lysdioderna när rörelse upptäcks är ca **„75"** sekunder och utökas med samma tidslängd varje gång ytterligare rörelse upptäcks.
22. Rörelsedetektorn reagerar på temperaturskillnader i detekteringsområdet. Undvik därför följande situationer under installationen: Undvik montering nära värmekällor som ventilationskanaler, luftkonditioneringsapparater, lampor eller liknande. Rörelsedetektorn bör helst monteras där den är skyddad mot regn och direkt solljus.
23. Sensorns känslighet beror på riktningen för rörelsen som ska detekteras. Att passera på sidan av sensorn resulterar i en hög registreringskänslighet. Att passera direkt mot sensorn resulterar i en låg registreringskänslighet.
24. Sensorns känslighet beror på den omgivande temperaturen. Låga omgivande temperaturer ger hög känslighet. Höga omgivande temperaturer ger låg känslighet. Detta kan påverka detekteringsområdet.

Sikkerhetsmerknader / Vennligst les denne informasjon meget nøye før De installerer eller tar dette produktet i bruk. Ta godt vare på denne bruksanvisningen for senere bruk.

1. Lampene må kun installeres av autorisert fagfolk etter de aktuelle forskriftene for installasjon av elektriske apparater.
2. Produsenten overtar intet ansvar for materiell- eller personskader som måtte oppstå som følge av feil bruk av lampen.
3. Kun overflatene til lampene trenger pleie. Av elektriske sikkerhetsgrunner får ikke dette produktet rengjøres med vann eller andre væsker. Bruk kun en tørr klut som ikke loer når du rengjør produktet.
4. ⚠ Advarsel! Fare for elektrisk slag. Kontroller den komplette lampen på mulige skader før den kobles til strømnettet. Bruk aldri lampen dersom den er skadet.
5. ⚠ Advarsel! Før montering eller demontering må nettledningen være spenningsfri. FI-beskyttelesbryter eller automatsikring skal sjaltes av hhv. sikring skal skrus ut. Brytere skal settes på **“OFF“**.
6. ⚠ Advarsel! Før du borer festehullene må du sjekke at hullene ikke kan komme borti eller perforere gass-, vann- eller strømledninger.
7. Ved montering må du passe på at festematerialet er egnet for underlaget og at underlaget har tilstrekkelig bæreevne. Ved feil festing av produktet til underlaget fraskriver produsenten seg alt ansvar.
8. Symbolet med en gjennomstreket søppelbøtte på produktet eller emballasjen betyr at dette produktet ikke kan kastes sammen med husholdningsavfallet. I stedet må produktet, når det er utbrukt, leveres til et mottak for resirkulering av elektriske og elektroniske apparater. Vennligst spør i din kommune etter nærmeste miljøstasjon.
   Ved kjøp av ny enhet har du rett til å returnere en tilsvarende gammel enhet.I dette tilfellet er retur og avhending gratis for deg.Vennligst slett alle personlige data før du returnerer.
   Riktig avfallssortering av dette produktet hjelper til med å unngå mulige skader på helse og miljø som kan forårsakes av innholdet av farlige stoffer, blandinger eller komponenter.Som forbruker spiller du en avgjørende rolle for gjenbruk av potensielt nyttbare råstoffer og til å holde miljøet rent.
9. Verneklasse II ⧈. Denne lampen er isolert spesielt og får ikke koples til en jordledning. Verneklasse II. Ved tilkobling må man passe på at de tilhørende tilkoblingene er dobbelt eller forsterket isolert helt fram til koblingsområdet. Betegnelse til tilkoplingsklemmene: L = fase N = nøytral ledning ⏚ = jordledning.
10. Prinsipielt skal det monteres dekk- og endehetter til ledende deler som fører nettspenning. Lampen må ikke installeres på fuktig eller ledende underlag. Sørg for at ledningene ikke skades ved monteringen.
11. ⚠ Obs! Ved bruk kan lampedeler og lyselementer oppnå en temperatur på >60°C. Disse må derfor ikkebe røres mens de er i bruk.
12. Lampen er i beskyttelsesklassen **“IP44“** og er ment for bruk av private husholdninger utendørs IP - beskyttelsesgraden gjelder kun for montering på loddrette/vertikale vegger.
13. Ikke se rett inn i lyskilden (belysningsmiddel, LED etc.).
14. Lyskilden i denne lykta kan ikke byttes ut. Når lyskilden er oppbrukt må hele lykta byttes ut.
15. Dette produktet inneholder en lyskilde i energiklasse **“F“** i henhold til EU-retningslinjen 2019/2015.
16. Det er muligheter for fargeavvik hos LED-lys av ulik farge. Lysfargen og lysstyrken hos LED-lys kan også forandre seg avhengig av levetiden.
17. ⚠ Denne artikkelen er ikke egnet for drift i strømkretser som kan dimmes.
18. Lampe med bevegelsessensor : Artikkelen skal plasseres og monteres slik at bevegelsessensoren uten hinder kan nå hele området den skal overvåke.
19. Sensorens registreringsrekkevidde er ca. “2m“ til “8m“. Montasjehøyden bør bevege seg mellom “1,8“ meter og “2,5“ meter. Registreringsvinkelen er på “**100 °**“.
20. Bevegelsesmelderen blir aktivert ved en belysningsstyrke på ca. **“≤25“** lux. Luxtall i denne størrelsesorden betyr at det er nesten helt mørkt.
21. LED-enes lysvarighet ved registrert bevegelse er på ca. **„75“** sekunder og dersom en bevegelse registreres på nytt i dette tidsrommet forlenger lysvarigheten seg om akkurat den samme verdien.
22. Bevegelsesmelderen reagerer på temperaturforskjeller i registreringsområdet. Unngå derfor følgende situasjoner ved monteringen: Unngå montering i nærheten av varmekilder som f.eks ventilasjonsspalter, klimaanlegg, lykter eller lignende. Bevegelsesmelderen bør helst monteres slik at den er beskyttet mot regn og direkte sollys.
23. Registreringens sensibilitet er avhengig av retningen til den bevegelsen som skal registreres. Når sensoren blir passert på siden, resulterer dette i en høy koblingsfølsomhet. Når sensoren blir gått rett på, resulterer dette i en lavere koblingsfølsomhet.
24. Registreringens sensibilitet er avhengig av omgivelsens temperatur. Lavere omgivelsestemperaturer gir en høy sensibilitet. Høye temperaturer gir en lav sensibilitet. Dette kan ha innflytelse på registreringens rekkevidde.

Turvaohjeet / Lue nämä tiedot huolellisesti ennen kuin aloitat tämän tuotteen asennuksen tai käyttöönoton. Säilytä tämä käyttöohje huolellisesti myöhempää käyttöä varten.

1. Vain valtuutetut ammattihenkilöt saavat asentaa lamput kulloistenkin voimassa olevien sähköasennusmääräysten mukaan.
2. Valmistaja ei vastaa loukkaantumisista eikä vahingoista, jotka ovat seurausta valaisimen epäasiallisesta käytöstä.
3. Valaisimien hoito rajoittuu pintoihin. Sähköturvallisuussyistä tuotetta ei saa puhdistaa vedellä tai muilla nesteillä. Käytä puhdistukseen vain kuivaa, nukatonta liinaa.
4. ⚠ Varo! Sähköiskun vaara. Tarkista koko valaisin vaurioiden varalta aina ennen sähkoverkkoon kytkemistä. Älä käytä valaisinta, jos havaitset siinä vaurioita.
5. ⚠ Huomio! Kytke verkkojohto jännitteettömäksi ennen asennusta tai purkamista. Kytke vikavirtasuojakytkin tai automaattisulake pois päältä tai poista sulake. Aseta kytkin **“OFF”**-asentoon.
6. ⚠ Huomio! Varmista ennen reikien poraamista, että porauskohdassa ei ole kaasu-, vesi- tai sähköjohtoja, jotka voisivat vaurioitua porauksesta.
7. Kiinnitä huomiota kokoonpanon aikana, että kiinnitysmateriaali soveltuu kiinnityspintaan ja että se kestää kiinnityksen. Valmistaja ei ota vastuuta tuotteen virheellisestä kiinnityksestä valittuun pintaan.
8. Yliviivatun roskakorin symboli tuotteen tai pakkauksen päällä merkitsee, että tätä tuotetta ei saa hävittää yhdessä talousjätteen kanssa. Sen sijaan tuote on toimitettava käyttöikänsä loputtua sähkö- tai elektronisille laitteille tarkoitettuun kierrätyksen keräilypisteeseen. Tiedustele paikkaa asianomaiselta kunnan viranomaiselta.
   Uutta laitetta ostaessasi sinulla on oikeus palauttaa vastaava vanha laite.Tässä tapauksessa palautus ja hävittäminen ovat sinulle ilmaisia.Poista kaikki henkilökohtaiset tiedot ennen paluuta.
   Tämän tuotteen asianmukainen hävittäminen auttaa estämään mahdollisia ympäristö- ja terveysvaikutuksia, jotka voivat aiheutua vaarallisten aineiden, seosten tai komponenttien päätymisestä luontoon.
   Kuluttajalla on ratkaiseva rooli mahdollisesti käyttökelpoisten raaka-aineiden kierrättämisessä ja puhtaan ympäristön ylläpitämisessä.
9. Suojaluokka II ⧈. Tällä valaisimella on erikoiseristys, valaisinta ei saa liittää maadoitusjohtimeen. Suojaluokka II. Liitettäessä tulee huomioida, että asennuspaikan syöttöjohtojen täytyy olla kaksinkertaisesti tai vahvistetusti eristettyjä liitosalueelle asti. Liittimien nimet: L = vaihe N = nollajohdin ⏚ = maadoitusjohdin.
10. Verkkojännitettä johtavien osien peite- ja päätelevyt tulee aina asentaa. Älä asenna valaisinta kostean tai johtavan pohjan päälle. Kiinnitä huomiota siihen, etteivät johdot vaurioidu asennuksessa.
11. ⚠ Huomio! Lampun osien ja valaistusvälineiden käyttölämpötila saattaa nousta >60°C:een, tästä syystä niitä ei saa koskea käytön aikana.
12. Valaisimeen on merkitty suojausluokka **“IP44“** ja sitä saa käyttää ulkotiloissa yksityistalouksissa. IP-suojausluokka koskee vain asennusta pystysuoraan seinään.
13. Älä katso suoraan valolähteeseen (valaistusväline, LED jne.).
14. Valaisimen valonlähde ei ole vaihdettavissa. Kun valonlähde on tullut elinkaarensa päähän, koko valaisin täytyy korvata uudella.
15. Tuote sisältää valonlähteen, jonka energiatehokkuusluokka on **“F“** EU-asetuksen 2019/2015 mukaan.
16. LEDien värit saattavat hieman poiketa toisistaan erästä riippuen. LEDin valonvärin ja -voimakkuuden muutokset ovat riippuvaisia myös sen käyttöiästä.
17. ⚠ Tämä artikkeli ei sovellu käytettäväksi himmennettävissä virtapiireissä.
18. Liikeilmaisimella varustettu lamppu : Tuote tulee asentaa ja suunnata niin, että liikkeentunnistin pystyy havaitsemaan valvonta-alueen esteettä.
19. Anturin tunnistusetäisyys on n. **“2m“** – **“8m“**. Suositeltava asennuskorkeus on **“1,8“** metrin ja **“2,5“** metrin välillä. Tunnistuskulma on **“100 °“**.
20. Liiketunnistin aktivoituu n. **“ ≤25“** luksin valaistusvoimakkuudessa.Tämän suuruusluokan luksiluvut tarkoittavat, että on lähes täysin pimeä.
21. Tunnistettaessa liike ledien valaisuaika on n. **„75“** sekuntia ja pitenee samalla arvolla aina, kun uusi liike tunnistetaan.
22. Liiketunnistin reagoi lämpötilaeroihin tunnistusalueella. Vältä siksi asennusvaiheessa seuraavia tilanteita: Vältä asentamista lämmönlähteiden, esimerkiksi tuuletusaukkojen, ilmastointilaitteiden, valaisimien tai vastaavien läheisyyteen. Liiketunnistin tulisi asentaa sellaiseen paikkaan, jossa se on suojassa sateelta ja suoralta auringonsäteilyltä.
23. Tunnistusherkkyys riippuu tunnistettavan liikkeen suunnasta. Päällekytkeytyminen on erittäin todennäköistä, kun anturi ohitetaan sivuilta. Päällekytkeytyminen on vähemmän todennäköistä, kun anturia lähestytään suoraan edestäpäin.
24. Tunnistusherkkyys riippuu ympäristön lämpötilasta. Alhaiset lämpötilat lisäävät herkkyyttä. Korkeat lämpötilat alentavat herkkyyttä. Tämä voi vaikuttaa tunnistusetäisyyteen.

Veiligheidsaanwijzingen / Leest u alstublieft deze informatie zorgvuldig door, alvorens u met de installatie of ingebruikneming van dit produkt begint. Bewaart U deze gebruiksaanwijzing voor een later gebruik goed.

1. De lampen mogen alleen door geautoriseerd geschoold personeel naar de telkens geldende elektro-installatievoorschriften worden geïnstalleerd.
2. De producent neemt geen verantwoording voor verwondingen of schade, die het gevolg van een ondeskundig gebruik van de lanp zijn, op zich.
3. Het onderhoud van lampen is tot de oppervlakken beperkt. Vanwege de elektrische veiligheid mag dit product niet met water of andere vloeistoffen worden schoongemaakt. Gebruik voor het schoonmaken alleen een droge, pluisvrije doek.
4. ⚠ Pas op! Kans op een elektrische schok! Controleer voordat de lamp wordt aangesloten op het stroomnet of er geen beschadigingen zijn. Gebruik de lamp nooit als u beschadigingen constateert.
5. ⚠ Let op! Schakel voor de montage of demontage de stroom voor de betreffende groep uit. Aardlekschakelaar of zekeringautomaat uitschakelen resp. de zekering er uitdraaien. Aanwezige schakelaar op **“UIT”**.
6. ⚠ Let op! Controleer voor het boren van de bevestigingsgaten dat op de boorplek geen gas-, water- of stroomleidingen worden aangeboord of beschadigd kunnen raken.
7. Tijdens de montage dient u erop te letten, dat het bevestigingsmateriaal geschikt is voor de ondergrond en dat de ondergrond een dienovereenkomstige draagkracht bezit. De fabrikant is niet aansprakelijk voor een ondeskundige verbinding van het artikel met de desbetreffende ondergrond.
8. Het symbool van de doorgestreepte vuilniston op het product of de verpakking betekent, dat dit product niet met het huisvuil mag afgevoerd worden. Dit product moet daarom op het einde van de levensduur naar een depot voor recycling van electrische en electronischen apparaten gebracht worden. A.U.B aan de bevoegde gemeentelijke administratie vragen waar het depot zich bevinden kan.
   Bij aanschaf van een nieuw apparaat heeft u het recht om een bijbehorend oud apparaat te retourneren.In dit geval zijn retournering en verwijdering voor u gratis.Verwijder alle persoonlijke gegevens voordat u terugkeert.
   De correcte afvoer van dit product helpt om mogelijke gevolgen voor het milieu en de gezondheid te voorkomen die zouden kunnen voortvloeien uit de aanwezige gevaarlijke stoffen, mengsels of componenten. Als consument speelt u een belangrijke rol bij het hergebruiken van potentieel bruikbare grondstoffen en het behoud van een schoon milieu.
9. Beschermklasse II ⧈. Deze lamp is bijzonder geïsoleerd en mag niet aan een beschermleider worden aangesloten. Beschermklasse II. Bij het aansluiten moet u erop letten, dat de ter plaatse beschikbare kabels tot in het aansluitbereik dubbel of versterkt geïsoleerd moeten zijn. Aanduiding van de aansluitklemmen: L = Fase N = Neutraalgeleider ⏚ = Beschermleider.
10. Afdek- en eindkappen voor netspanning voerende delen moeten principieel worden gemonteerd. Lamp niet op een vochtige of leidende ondergrond monteren. Zorgt U ervoor, dat leidingen gedurende de montage niet worden beschadigd.
11. ⚠ Opgelet! Lampdelen en lampen kunnen gedurende het bedrijf temperaturen van >60°C bereiken en mogen daarom gedurende het bedrijf niet worden aangeraakt.
12. De lamp heeft beschermingsklasse **“IP44“** en is toegestaan voor het gebruik buitenshuis bij privéhuishoudens. De IP-bescherming geldt alleen voor montage aan verticale wanden/muren.
13. Niet direct in de lichtbron (lichtmiddel, LED enz.) kijken.
14. De lichtbron van deze lamp kan niet worden vervangen. Als de lichtbron het einde van zijn levensduur heeft bereikt, dient de complete lamp te worden vervangen.
15. Dit product bevat een lichtbron met energie-efficiëntieklasse **“F“,** gerelateerd aan de EU-verordening 2019/2015.
16. Kleurafwijkingen zijn bij LEDs van een verschillende charge mogelijk. De lichtkleur en de lichtsterkte van LEDs kan ook afhankelijk van de levensduur veranderen.
17. ⚠ Dit artikel is niet geschikt voor het gebruik in dimbare stroomcircuits.
18. Lamp met bewegingsmelder : Het artikel moet zodanig worden gemonteerd en afgesteld dat de bewegingsmelder het te bewaken gebied zonder storende hindernissen kan detecteren.
19. De detectiereikwijdte van de sensor bedraagt ca. **“2m“** tot **“8m“**. De montagehoogte dient zich bij voorkeur tussen een hoogte van **“1,8“** meter en **“2,5“** meter te bevinden. De detectiehoek bedraagt **“100 °“**.
20. De bewegingsmelder wordt bij een lichtsterkte van ca. **“≤25“** Lux geactiveerd. Lux-getallen in deze grootte betekenen, dat het vrijwel helemaal donker is.
21. De verlichtingsduur van de LED's bij een vastgestelde beweging bedraagt ca. **„75“** seconden en wordt tijdens deze periode bij elke opnieuw vastgestelde beweging elke keer met dezelfde waarde verlengd.
22. De bewegingsmelder reageert op temperatuurverschillen in het detectiegebied. Vermijd daarom de volgende situaties bij de montage: Vermijd de montage in de buurt van warmtebronnen zoals bijvoorbeeld ventilatiesleuven, airconditionings, lampen en dergelijke. De bewegingsmelder dient bij voorkeur op een plek te worden gemonteerd, waar hij beschut is tegen regen en direct zonlicht.
23. De gevoeligheid van de detectie is afhankelijk van de richting van de te detecteren beweging. Het zijdelings voorbij lopen aan de sensor resulteert in een hoge schakelgevoeligheid. Het recht naar de sensor toelopen resulteert in een lage schakelgevoeligheid.
24. De gevoeligheid van de detectie is afhankelijk van de omgevingstemperatuur. Lage omgevingstemperaturen resulteren in een hoge gevoeligheid. Hoge temperaturen resulteren in een lage gevoeligheid. Dit kan van invloed zijn op de reikwijdte van het detectiegebied.

Bezpieczeństwo podczas montażu i eksploatacji / Przed instalacją lub uruchomieniem produktu proszę przeczytać dokładnie poniższe informacje. Instrukcję należy przechowywać do późniejszego wykorzystania.

1. Oprawy oświetleniowe mogą instalować tylko specjaliści z odpowiednimi uprawnieniami, stosując się do aktualnie obowiązujących przepisów dotyczących wykonywania instalacji elektrycznych.
2. Producent nie ponosi odpowiedzialności za zranienia lub uszkodzenia będące skutkiem niewłaściwego posługiwania się świetlówką.
3. Konserwacja świetlówek ogranicza się do ich powierzchni. Ze względu na bezpieczeństwo elektryczne produktu nie wolno czyścić wodą ani innymi płynami. Do czyszczenia należy używać tylko suchej, niestrzępiącej się ściereczki.
4. ⚠ Ostrożnie! Niebezpieczeństwo porażenia prądem. Przed każdym podłączeniem do sieci elektrycznej należy sprawdzić kompletną lampę pod kątem ewentualnych uszkodzeń. Nigdy nie należy używać lampy w przypadku zauważenia jakichkolwiek uszkodzeń.
5. ⚠ Uwaga! Przed rozpoczęciem montażu lub demontażu przewód sieciowy odłączyć od zasilania. Wyłączyć wyłącznik różnicowoprądowy lub instalacyjny, wykręcić bezpiecznik. Dostępne przełączniki na **“OFF“**.
6. ⚠ Uwaga! Przed wywierceniem otworów do zamocowania należy upewnić się, że w miejscu wiercenia nie można przebić lub uszkodzić rur z gazem i wodą lub przewodów elektroenergetycznych.
7. Zwróć na to uwagę podczas montażu, aby materiał mocujący był przeznaczony do i odpowiednio nośny. Za nieodpowiednie połączenie artykułu z danym podłożem producent ze swojej strony nie może przejąć odpowiedzialności.
8. Symbol przekreślonego pojemnika na śmieci na produkcie czy opakowaniu oznacza, że nie wolno tego produktu usuwać razem z odpadami z gospodarstwa domowego. Zamiast tego należy po zakończeniu użytkowania oddać produkt do punktu recyklingu sprzętu elektrycznego i elektronicznego. Informacji o takim punkcie należy zasięgnąć we właściwym zarządzie gospodarki komunalnej. Kupując nowe urządzenie, masz prawo do zwrotu odpowiedniego starego urządzenia.W takim przypadku zwrot i utylizacja są dla Państwa bezpłatne.Przed powrotem usuń wszystkie dane osobowe. Właściwa utylizacja tego produktu pomoże uniknąć ewentualnych konsekwencji dla środowiska i zdrowia wynikających z obecności niebezpiecznych substancji, mieszanin lub składników. Jako konsument odgrywają Państwo ważną rolę w recyklingu potencjalnie użytecznych surowców i utrzymaniu czystego środowiska.
9. Klasa ochrony II ⧈. Ta lampa jest bardzo dobrze izolowana i nie może być łączona z przewodem ochronnym. Klasa ochrony II. Podczas podłączania należy upewnić się, że przewody zasilające dostarczone przez klienta są podwójnie wzmocnione wewnątrz lub posiadają wzmocnioną izolację w obszarze połączenia. Oznaczenie zacisków przyłączeniowych: L = faza, N = przewód neutralny, ⏚ = przewód ochronny.
10. Należy zamontować pokrywy na elementy będące pod napięciem. Nie należy montować lampy na wilgotnym podłożu, ani też na podłożu przewodzącym elektryczność. Należy się upewnić, że przewody nie zostały uszkodzone podczas montażu.
11. ⚠ Uwaga! Elementy konstrukcji oprawy oświetleniowej oraz elementy świecące mogą w czasie eksploatacji osiągać temperaturę przekraczającą 60°C i dlatego nie wolno ich wtedy dotykać.
12. Lampa posiada stopień ochrony **“IP44“** i jest dopuszczona do zastosowania na zewnątrz prywatnych domów. Stopień ochrony IP dotyczy tylko montażu na ścianach pionowych / wertykalnych.
13. Nie kierować wzroku bezpośrednio na źródło światła (żarówka, dioda LED itp.).
14. Nie można wymienić źródła światła w tej lampie. Jeśli źródło światła osiągnie swoją żywotność, to należy wymienić całą lampę.
15. Ten produkt zawiera źródło światła o klasie efektywności energetycznej **“F“**, zgodnie z rozporządzeniem UE 2019/2015.
16. Możliwe są różnice w kolorach diod LED różnych szarż. Kolor światła i siła świetlna diod LED może się zmieniać również w związku z żywotnością.
17. ⚠ Artykuł ten nie jest przeznaczony do pracy ze ściemnianymi obwodami prądu.
18. Lampa z czujnikiem ruchu : Artykuł należy zmontować i ustawić w taki sposób, aby czujnik ruchu mógł objąć zasięgiem monitorowany obszar bez przeszkód.
19. Zasięg wykrywania czujnika wynosi ok. **“2m“** do **“8m“**. Wysokość montażu powinna wynosić pomiędzy **“1,8“** metra a **“2,5“** metra. Kąt wykrycia wynosi **“100 °“**.
20. Detektor ruchu jest aktywowany począwszy od natężenia oświetlenia wynoszącego ok. **“≤25“** luxów. Liczby luksów w tym zakresie rozmiarów oznaczają, że zapanowała prawie kompletna ciemność.
21. Czas świecenia diod LED w przypadku wykrycia ruchu wynosi około **„75“** sekund, i ulega ponownemu wydłużeniu o ten sam czas przy ponownym wykryciu ruchu.
22. Czujnik ruchu reaguje na różnice temperatur w obszarze wykrywania. Dlatego podczas montażu należy unikać poniższych sytuacji: Unikać montażu w pobliżu źródeł ciepła jak np. otwory wentylacyjne, klimatyzacje, lampy lub tym podobne. Czujnik ruchu powinien być montowany w miejscu osłoniętym przed deszczem i bezpośrednim promieniowaniem słonecznym.
23. Wrażliwość wykrywania zależna jest od kierunku ruchu do wykrycia. Przejście obok czujnika wykazuje wysoką wrażliwość włączania. Dochodzenie po linii prostej do czujnika wykazuje niższą wrażliwość włączania.
24. Wrażliwość wykrywania zależna jest od temperatury otoczenia. Niska temperatura otoczenia wykazuje wysoką wrażliwość. Wysokie temperatury wykazują niską wrażliwość. Może to mieć wpływ na zasięg wykrywania.

Bezpečnostní pokyny / Přečtěte si, prosím, pozorně tyto informace, dříve než začnete s instalací nebo s uvedením do provozu. Uchovejte tyto pokyny k obsluze pro pozdější reference.

1. Svítidla smí instalovat jen autorizovaný odborný personál dle příslušných elektroinstalačních předpisů.
2. Výrobce neodpovídá za zranění či škody, které vzniknout důsledkem neodborného používání svítidel.
3. Údržba svítidel je omezena jen na povrchy. Z důvodů elektrické bezpečnosti nesmíte tento výrobek čistit vodou nebo jinými kapalinami. Používejte k čištění pouze suchou utěrku, která nepouští vlákna.
4. ⚠ Opatrně! Nebezpečí zasažení elektrickým proudem. Před každým připojením k síti elektrického proudu zkontrolujte kompletní svítidlo, zda není případně poškozené. Svítidlo nikdy nepoužívejte, pokud zjistíte poškození.
5. ⚠ Pozor! Před montáží nebo demontáží odpojte přívodní kabel od napětí. Vypněte proudový chránič FI, automatické pojistky nebo vyšroubujte pojistku. Vypínače přepněte do polohy „OFF“.
6. ⚠ Pozor! Před vrtáním otvorů se přesvědčte, že se v těchto místech nenachází plynové nebo vodovodní trubky ani vedení elektrického proudu.
7. Při montáži dbejte na použití vhodného připevňovacího materiálu, který zaručuje potřebnou nosnost. Výrobce neručí za škody způsobené neodborným připevněním artiklu na použitý podklad.
8. Symbol přeškrtnuté nádoby na odpadky na výrobku nebo na obalu znamená, že výrobek se nesmí likvidovat v odpadu z domácnosti. Tento výrobek je místo toho třeba na konci jeho životnosti předat sběrně pro recyklaci elektrických a elektronických přístrojů. Zjistěte si prosím tuto sběrnu dotazem u své příslušné místní samosprávy.
   Při nákupu nového zařízení máte právo vrátit odpovídající staré zařízení.V takovém případě je pro vás vrácení a likvidace zdarma.Před vrácením prosím vymažte všechny osobní údaje.
   Správná likvidace tohoto výrobku pomůže zabránit možným následkům pro životní prostředí a zdraví v důsledku přítomnosti nebezpečných látek, směsí nebo komponentů. Jako spotřebitel hrajete klíčovou roli v recyklaci potenciálně využitelných surovin a v udržování čistého životního prostředí.
9. Třída ochrany II ⧈. Toto svítidlo má zvláštní izolaci a nesmí být připojeno na ochranný vodič. Třída ochrany II. Při napojení je třeba dbát na to, aby byly zabudované přívody až do oblasti napojení dvojitě nebo zesíleně izolovány. Označení připojovacích svorek: L = fáze N = neutrální vodič ⏚ = ochranný vodič.
10. Na součásti pod napětím je nutno vždy namontovat ochranné a koncové krytky. Nemontujte svítidlo na vlhký nebo vodivý podklad. Dbejte na to, aby se vedení při montáži nepoškodila.
11. ⚠ Pozor! Díly svítidla mohou během provozu dosáhnout teplot >60°C, a proto je zakázáno se jich během provozu dotýkat.
12. Světlo má stupeň ochrany **“IP44“** a je určené jen pro privátní použití venku. IP - stupeň ochrany platí pouze pro montáž na svislých / vertikálních stěnách.
13. Nedívat se přímo na zdroj světla (osvětlovací prostředky, světelné diody atd.).
14. Osvětlovací prostředek tohoto světla nelze vyměnit. Po výpadku osvětlovacího prostředku se musí celé světlo vyměnit.
15. Tento výrobek obsahuje světelný zdroj s třídou energetické účinnosti **“F“** v souladu s nařízením EU 2019/2015.
16. Odchylky barev LED různých šarží jsou možné. Barva světla a intenzita LED se může změnit v závislosti na délce životnosti.
17. ⚠ Tento artikl je vhodný k provozu v tlumitelných proudových obvodech.
18. Svítidlo s hlásičem pohybu : Výrobek musíte namontovat a orientovat tak, aby pohybové čidlo mohlo snímat kontrolovaný prostor bez rušivých překážek.
19. Dosah senzoru činí cca **“2m“** až **“8m“**. Výška namontovaného senzoru má být nejlépe **“1,8“** až **“2,5“** metru. Úhel dosahu činí **“100 °“**.
20. Pohybový senzor se aktivuje při intenzitě světla od cca **“ ≤25“** Lux. Hodnoty v luxech v tomto rozsahu znamenají: byla nastavena téměř úplná tma.
21. Při indikovaném pohybu svítí LED cca **„75“** vteřin, tato doba svícení se při opětovné indikaci pohybu prodlužuje o stejnou hodnotu.
22. Pohybový senzor reaguje na teplotní rozdíly v prostoru dosahu. Při montáži se vyhýbejte následujícím situacím: Vyhýbejte se montáži v blízkosti tepelných zdrojů, jako např. větracích otvorů, klimatizace, svítidel nebo podobně. Dávejte přednost montáži pohybového senzoru na místě chráněném před deštěm a přímým sluncem.
23. Citlivost senzoru je závislá na směru pohybu, který má rozpoznat. Na pohyb ze strany do prostoru dosahu je senzor vysoce citlivý. Při pohybu směrem přímo k senzoru je jeho citlivost nižší.
24. Citlivost indikace je závislá od teploty okolního prostředí. Při nízké teplotě okolního prostředí je citlivost vysoká. Při vysoké teplotě okolního prostředí je citlivost nízká. Toto má vliv na délku dosahu.

Bezpečnostné pokyny / Prečítajte si, prosím, starostlivo tieto informácie, pred tým než začnete s inštaláciou alebo s uvedením do prevádzky. Uchovajte tieto pokyny k obsluhe pre neskoršie referencie.

1. Lampy smú byť inštalované len schválenými odborníkmi podľa práve teraz platných elektroinštalačných predpisov.
2. Výrobca nie je zodpovedný za poranenia či škody, ktoré vzniknú dôsledkom neodborného používania svietidiel.
3. Údržba svietidiel je obmedzená len na ich povrchy. Z dôvodu elektrickej bezpečnosti sa tento výrobok nesmie čistiť vodou alebo inými tekutinami. Na čistenie používajte iba suchú handričku, ktorá nepúšťa vlákna.
4. ⚠ Pozor! Nebezpečenstvo zásahu elektrickým prúdom. Pred každým pripojením k elektrickej sieti skontrolujte celé svietidlo ohľadom prípadných poškodení. Nikdy nepoužívajte svietidlo, ak spozorujete akékoľvek poškodenie.
5. ⚠ Upozornenie! Pred začatím montáže alebo demontáže odpojte sieťové vedenie od napájacieho zdroja. Vypnite FI prúdový istič alebo automatický istič resp. vytočte poistku. Prítomný spínač na **“OFF”**.
6. ⚠ Upozornenie! Skôr ako začnete vŕtať upevňovacie otvory, sa uistite, či v mieste vŕtania nenavŕtate alebo nepoškodíte plynové, vodovodné alebo elektrické vedenia.
7. Pri montáži dbajte na to, aby bol upevňovací materiál vhodný pred daný podklad, a aby mal primeranú nosnosť. Výrobca neručí za neodborné spojenie produktu s príslušným podkladom.
8. Symbol prečiarknutej nádoby na odpad na výrobku alebo na obalu znamená, že výrobok sa nesmie likvidovať v odpadu z domácnosti. Tento výrobok treba namiesto toho na konci jeho životnosti predať zberni pre recykláciu elektrických a elektronických prístrojov. Zistite si prosím túto zberňu dotazom u svojej príslušnej miestnej samosprávy.
   Pri kúpe nového zariadenia máte právo vrátiť zodpovedajúce staré zariadenie.V tomto prípade je vrátenie a likvidácia pre vás bezplatná.Pred vrátením vymažte všetky osobné údaje.
   Správna likvidácia tohto výrobku pomôže predchádzať potenciálnym environmentálnym a zdravotným následkom, ktoré by mohli vyplynúť z prítomnosti nebezpečných látok, zmesí alebo komponentov. Ako spotrebiteľ zohrávate kľúčovú úlohu pri recyklácii potenciálne použiteľných surovín a udržiavaní čistého životného prostredia.
9. Trieda ochrany II ⧈. Toto svietidlo má zvláštnu izoláciu a nesmie byť pripojené na ochranný vodič. Trieda ochrany II. Pri zapojení je potrebné dbať na to, že existujúce prívodové vedenia musia byť až po oblasť pripojenia dvojito alebo zosilnene izolované. Označenie pripojovacích svoriek: L = fáza N = neutrálny vodič ⏚ = ochranný vodič.
10. Na súčasti pod sieťovým napätím musia byť vždy namontované ochranné a koncové krytky. Svietidlo nemontujte na vlhký či vodivý podklad. Zaistite, aby pri montáži nedošlo k poškodeniu vedenia.
11. ⚠ Pozor! Časti svietidiel a žiarovky môžu v prevádzke dosahovať teplotu >60°C a preto sa ich v prevádzke nemožno dotýkať.
12. Svietidlo je vybavené stupňom ochrany **“IP44“** a môže sa používať v exteriéri súkromných domácností. Stupeň ochrany IP platí len pre montáž na kolmé / zvislé steny.
13. Nepozerať priamo na zdroj svetla (osvetlovacie prostriedky, svetelné diódy atd.).
14. Svetelný zdroj svietidla nie je možné vymeniť. Keď je svetelný zdroj na konci svojej životnosti, je potrebné nahradiť celé svietidlo.
15. Tento výrobok obsahuje svetelný zdroj triedy energetickej účinnosti **“F“** na základe nariadenia EÚ 2019/2015.
16. Rôzne šarže LED diód môžu vykazovať farebné odchýlky. Farba a intenzita svetla LED diód sa môže zmeniť aj v závislosti od ich doby životnosti.
17. Tento výrobok nie je vhodný na prevádzku v stmievateľných prúdových obvodoch.
18. Svietidlo s hlásičom pohybov : Výrobok musí byť namontovaný a nasmerovaný tak, aby senzor pohybu mohol detekovať monitorovanú oblasť bez rušivých prekážok.
19. Dosah snímania senzora je cca. **“2m“** až **“8m“**. Montážna výška by sa mala ideálne pohybovať medzi **“1,8“** metra a **“2,5“** metra. Zachytávací uhol je **“100 °“**.
20. Hlásič pohybu sa aktivuje pri intenzite osvetlenia cca **“ ≤25“** luxov. Čísla Lux v tomto rozmedzí veľkostí znamenajú že nastala takmer úplná tma.
21. Doba svietenia LED diód pri identifikovanom pohybe činí cca **„75“** sekúnd a v tomto intervale sa predlžuje pri opakovane identifikovanom pohybe zakaždým o rovnakú hodnotu.
22. Senzor pohybu reaguje na teplotné rozdiely v oblasti dosahu. Pri montáži preto zabráňte nasledujúcim situáciam: Vyhnite sa montáži v blízkosti zdrojov tepla ako sú napr. vetracie štrbiny, klimatizácie, svietidlá a podobné. Senzor pohybu by mal byť prednostne namontovaný tam, kde je chránený pred dažďom a priamym slnečným žiarením.
23. Citlivosť zachytávania závisí od smeru zachytávaného pohybu. Postranný pohyb popri senzore vyvoláva vysokú citlivosť spínania. Priamy pohyb smerom k senzoru vyvoláva nižšiu citlivosť spínania.
24. Citlivosť zachytávania závisí od teploty okolia. Nízke teploty okolia spôsobujú vysokú citlivosť. Vysoké teploty okolia spôsobujú nízku citlivosť. Môže to mať vplyv na dosah snímania.

Navodila glede varnosti / Pred instalacijo ali uporabo tega izdelka skrbno preberite te informacije. Navodila za uporabo skrbno shranite, lahko jih boste potrebovali kdaj kasneje.

1. Svetilke lahko v skladu s trenutno veljavnimi predpisi za električne instalacije instalirajo le pooblaščeni strokovnjaki.
2. Proizvajalec ne prevzame nikakršne odgovornosti za poškodbe ali škode, ki so posledica nestrokovne uporabe svetila.
3. Nega svetil je omejena na površine. Zaradi električne varnosti tega izdelka nikoli ni dovoljeno čistiti z vodo ali drugimi tekočinami. Za čiščenje uporabljajte samo suho krpo, ki ne pušča vlaken.
4. ⚠ Previdno! Nevarnost udara električnega toka. Pred vsakim priklopom na omrežje preverite celotno svetilko glede morebitnih poškodb. Svetilke ne uporabljajte, če ugotovite poškodbe.
5. ⚠ Pozor! Pred začetkom montaže ali demontaže prekinite napetost omrežne napeljave. Izklopite zaščitno stikalo FID ali inštalacijski odklopnik oziroma odvijte varovalko. Obstoječa stikala na **»OFF«**.
6. ⚠ Pozor! Preden začnete vrtati odprtine za pritrdilne odprtine, se prepričajte, da na mestu vrtanja ni plinske, električne napeljave, vodovodne cevi, ki bi jo lahko prevrtali ali poškodovali.
7. Pri pritrditvi na to, da bo pritrdilni material primeren za podlago in da bo imel ustrezno nosilnost. Za nestrokovno pritrditev izdelka na podlago proizvajalec ne more prevzeti odgovornosti.
8. Simbol prekrižanega smetnjaka na izdelku ali embalaži pomeni, da se tega izdelka ne sme odstraniti s hišnimi odpadki. Namesto tega je potrebno izdelek na koncu njegove življenjske dobe odnesti v sprejemni center za recikliranje električnih in elektronskih naprav. O takšnem centru se pozanimajte pri vaši pristojni komunalni upravi.
   Ob nakupu nove naprave imate pravico do vračila ustrezne stare naprave.V tem primeru sta vračilo in odlaganje za vas brezplačna.Pred vrnitvijo izbrišite vse osebne podatke.
   S pravilnim odstranjevanjem tega izdelka se boste izognili morebitnim posledicam za okolje in zdravje zaradi prisotnosti nevarnih snovi, zmesi ali sestavnih delov. Kot potrošnik imate ključno vlogo pri recikliranju potencialno uporabnih surovin in ohranjanju čistega okolja.
9. Varnostni razred II ⧈. To svetilo je posebej izolirano in ne sme biti priključeno na zaščitni prevodnik. Varnostni razred II. Pri priklopu morate paziti, da bo obstoječa napeljava na mestu postavitve do območja priključitve dvojno ali močneje izolirana. Opis priključne oprijemalke: L = stopnja N = nevtralni prevodnik ⏚ = zaščitni prevodnik.
10. Zaščitni in končni pokrovi za dele, ki prevajajo omrežno napetost, morajo biti v načelu montirani. Svetila se ne sme nomtirati na vlažno ali prevodno podlago. Zagotoviti je potrebno, da se kabli pri montaži ne poškodujejo.
11. ⚠ Pozor! Deli svetilke in žarnice se lahko med delovanjem segrejejo na >60°C, zato se jih med delovanjem ne sme dotikati.
12. Svetilka ima zaščitno stopnjo **“IP44“** in je predvidena za osebno uporabo na prostem. IP - stopnja zaščite velja samo za montažo na navpičnih / vertikalnih stenah.
13. Ne glejte direktno v vir svetlobe (v žarnico, LED itn.).
14. Vira svetlobe te svetilke ni mogoče zamenjati. Če je vir svetlobe dosegel konec življenjske dobe, je treba zamenjati celotno svetilko.
15. Ta izdelek vsebuje vir svetlobe energijske učinkovitosti **“F“** skladno z Uredbo EU 2019/2015.
16. Razlike v barvnih odtenkih LED žarnic so mogoče. Do razlike v barvi svetlobe in jakosti svetlobe LED žarnic se lahko spreminjajo s starostjo naprave.
17. Ta izdelek ni primeren za obratovanje v tokokrogih z možnostjo zatemnitve.
18. Svetilka z javljalnikom gibanja : Izdelek namestite in usmerite, da bo javljalnik gibanja lahko zajel nadzorovano območje brez motečih ovir.
19. Domet zaznavanja senzorja znaša pribl. **“2m“** do **“8m“**. Montažna višina mora biti prednostno med **“1,8“** in **“2,5“** metri. Kot zaznavanja znaša **“100 °“**.
20. Javljalnik gibanja se bo sprožil pri svetlobni jakosti pribl. **“≤25“** luksov. Številke luksov v tem območju količin pomenijo, da se je skoraj povsem stemnilo;
21. Čas svetenja luč LED ob zaznanem gibanju je pribl. **„75“** sekund in se vsakič, ko naprava ponovno zazna gibanje, za enak čas tudi podaljša.
22. Senzor gibanja se odzove na temperaturne razlike v območju zajemanja. Zato se pri montaži izogibajte naslednjim situacijam: Izogibajte se montaži v bližini virov toplote, npr. prezračevalnih odprtin, klimatskih naprav, svetilk ali podobnega. Senzor gibanja je treba prednostno namestiti tam, kjer bo zaščiten pred dežjem in neposrednim sončnim sevanjem.
23. Občutljivost zaznavanja je odvisna od smeri zaznanega gibanja. Stranski premik mimo senzorja pomeni visoko občutljivost za vklop. Premikanje naravnost proti senzorju pomeni nižjo občutljivost za vklop.
24. Občutljivost zaznavanja je odvisna od temperature okolice. Nižja temperatura okolice pomeni visoko občutljivost. Visoke temperature pomenijo nižjo občutljivost. To lahko vpliva na domet zaznavanja.

Biztonsági előírások / Kérjük olvassa át alaposan ezeket az információkat, mielőtt ezen termék felszerelését vagy üzembevételét megkezdi.

1. A világító berendezés felszerelését csak szakképzet személy végezheti a érvényes villanyszerelési előírások szerint.
2. A gyártó nem vállal felelősséget olyan sérülésekre vagy károkra, amelyek a világítótest nem megfelelő használatából adódnak.
3. A világító testek ápolása a felületekre korlátozódik. Az elektromos biztonság miatt ezt a terméket nem szabad vízzel vagy más folyadékkal tisztítani. A tisztításhoz csak száraz, szöszmentes kendőt használjon.
4. ⚠ Vigyázat! Áramütés veszélye! A hálózatra való csatlakozás előtt ellenőrizze, hogy a lámpa egyik részén sincsenek sérülések. Soha ne használja a lámpát, ha bármilyen sérülést vélne felfedezni.
5. ⚠ Figyelem! A felszerelés vagy leszerelés megkezdése előtt válassza le a tápvezetéket az áramforrásról. Kapcsolja ki az FI védőkapcsolót vagy az automatikus megszakítót, vagy vegye ki a biztosítót. A meglévő kapcsolók „OFF”-re állítva.
6. ⚠ Figyelem! A rögzítő-lyukak fúrása előtt bizonyosodjon meg róla, hogy a fúrás helyén a gáz-, víz-, vagy áram- vezetéket ne tudja átfúrni, vagy megsérteni.
7. Ezt az összeszerelés során vegye figyelembe, hogy a rögzítő-anyag az alaphoz megfelelő legyen és hogy az megfelelő teherbírással rendelkezzen. A terméknek az alaphoz történő szakszerűtlen rögzítéséért a gyártó nem tud felelősséget vállalni.
8. A terméken, vagy a csomagoláson található áthúzott hulladéktároló azt jelenti, hogy ez a termék nem ártalmatlanítható a házi hulladékkal együtt. Ehelyett a terméket az élettartama végén az elektromos és elektronikus készülékek újrahasznosításának egy átvevő helyéhez kell vinni. Kérjük, érdeklődjön ez iránt az illetékes kommunális igazgatóságán.
   Új készülék vásárlásakor jogában áll a megfelelő régi készüléket visszaküldeni.Ebben az esetben a visszaküldés és a selejtezés ingyenes az Ön számára.Kérjük, hogy a visszaküldés előtt töröljön minden személyes adatot.
   A termék megfelelő ártalmatlanítása segít elkerülni a veszélyes anyagok, keverékek vagy összetevők jelenlétéből eredő lehetséges környezeti és egészségügyi következményeket. Fogyasztóként Ön döntő szerepet játszik a potenciálisan felhasználható nyersanyagok újrahasznosításában és a tiszta környezet fenntartásában.
9. II érintésvédelmi osztály ⧈. Ez a világítótest külön szigetelt és tilos a földvezetékre csatlakoztatni. II érintésvédelmi osztály II. Csatlakoztatáskor ügyeljen rá, hogy a meglévő, gyári vezetékek és a csatlakozások duplán vagy megerősítve legyenek szigetelve. A csatlakozások jelölései: L = Fázis N = Nulla ⏚ = Föld.
10. A hálózati feszültség alatt lévő részek fedeleit és lezáróit minden esetben fel kell szerelni. Ne szerelje a világítótestet nedves vagy elektromosan vezető felületre. Győződjön meg, hogy a szerelésnél a vezetékek nem sérültek meg.
11. ⚠ Figyelem! A világító berendezés alkatrészei és a világító testek hőmérséklete üzem közben meghaladhatja a 60°C-ot, ezért üzem közben nem szabad érinteni azokat.
12. A lámpa **“IP44“** védelmi fokozattal rendelkezik és magánháztartásokban történő kültéri használatra is alkalmas. Az IP - védelmi fokozat csak függőleges / vertikális falra történő felszerelésre vonatkozik.
13. A fényforrásba (világítóeszközbe, LED lámpába stb.) közvetlenül belenézni tilos.
14. A lámpaizzó nem cserélhető. Élettartama végén a teljes lámpát ki kell cserélni.
15. Ez a termék a “F“ energiahatékonysági osztályú fényforrást tartalmaz, a 2019/2015 EU-rendelet értelmében.
16. Különböző töltöttségeknél a LED-ek színeltérései előfordulhatnak. A LED-ek színe és fényereje az élettartam változásával is változhat.
17. A jelen termék fényerő-szabályozással rendelkező áramkörökben nem használható.
18. Lámpa mozgásérzékelővel : Az árucikket úgy kell összeállítani és felállítani, hogy a mozgásérzékelő zavaró akadályok nélkül érzékelni tudja a megfigyelendő területet.
19. Az érzékelő érzékelési távolsága kb. **“2m“** és **“8m“** között van. A szerelési magasság lehetőség szerint **“1,8“** méter és **“2,5“** méter között legyen. Az érzékelési szög **“100 °“**.
20. A mozgásérzékelő kb. “**≤25**“ Lux fényerősség esetén aktiválódik. Ebben a mérettartományban a lux értékek a következőket jelentik: szinte teljes sötétség állt be.
21. A LED-ek világítási időtartama felismert mozgás esetén kb. „75“ másodperc, és ez alatt az idő alatt ismét felismert mozgások esetén minden esetben ugyanezzel az értékkel meghosszabbodik.
22. A mozgásérzékelő az érzékelési tartományon belül beálló hőmérséklet-különbségekre reagál. Ezért kerülje a következő helyzetekben történő felszerelést: Kerülje a hőforrások,, mint például szellőző rések, légkondicionáló berendezések, lámpák vagy hasonlók közelében történő felszerelést. A mozgásérzékelőt lehetőség esővel és közvetlen napsugárzással szemben védett helyen kell felszerelni.
23. Az érzékelés érzékenysége az érzékelt mozgás irányától függ. Oldalt az érzékelő mellett történő elhaladás magas kapcsolási érzékenységet eredményez. Egyenesen az érzékelő irányába történő mozgás alacsony kapcsolási érzékenységet eredményez.
24. Az érzékelés érzékenysége a környezeti hőmérséklettől függ. Alacsony hőmérsékletek magas érzékenységet eredményeznek. Magas hőmérsékletek alacsony érzékenységet eredményeznek. Ez hatással lehet a érzékelés hatótávolságára.

Instrucţiuni de protecţie a muncii / Vă rugăm să citiţi cu atenţie aceste informaţii, înainte să începeţi instalarea sau utilizarea acestui produs. Păstraţi cu grijă aceste instrucţiuni pentru utilizare ulterioară.

1. Iluminatoarele trebuie instalate numai de personal de specialitate autorizat, în conformitate cu prevederile în vigoare pentru instalaţiile electrice.
2. Producătorul nu îşi asumă nici o responsabilitate pentru accidentări sau pagube care sunt urmarea unei utilizări inadecvate ale corpului de iluminat.
3. Îngrijirea corpurilor de iluminat se rezumă numai la suprafaţa acestora. Din motive de siguranţă electrică, acest produs nu poate fi curăţat cu apă sau cu alte lichide. Utilizaţi pentru curăţare doar o lavetă uscată, fără scame.
4. ⚠ Precauţie! Pericol de şoc electric. Verificaţi complet lampa, înainte de fiecare conexiune la reţea, dacă prezintă eventuale deteriorări. Nu folosiţi niciodată lampa, dacă aţi identificat deteriorări.
5. ⚠ Atenţie! Înainte de începerea montajului sau demontajului, opriţi alimentarea electrică a cablului. Deconectaţi întrerupătorul automat de curent diferenţial rezidual sau disjunctorul automat respectiv, rotiţi în afară siguranţa. Întrerupătorul existent pe **“OFF”**.
6. ⚠ Atenţie! Înainte de a realiza găurile pentru găurile de fixare, asiguraţi-vă că în locurile care urmează să fie găurite, nu pot fi perforate sau deteriorate conducte de gaz, apă sau de curent electric.
7. Acordaţi atenţie acestui lucru în timpul montării trebuie să vă asiguraţi că materialul pentru fixare este adecvat pentru fundament şi că acesta rezistă în mod corespunzător. Producătorul nu îşi asumă nicio responsabilitate pentru conectarea neadecvată a produsului cu fundamentul respectiv.
8. Simbolul tomberonului de gunoi tăiat cu două linii încrucişate, aplicat direct pe produs sau pe ambalajul acestuia, înseamnă că acest produs nu are voie să fie aruncat la gunoiul menajer. La sfârşitul perioadei sale de serviciu, produsul trebuie să fie predat în vederea reciclării unui punct autorizat de colectare a produselor electrice si electronice scoase din uz. Adresa unor asemenea puncte de colectare o puteţi afla de la administraţia comunală, în a cărei zonă de competenţă domiciliaţi.
   Atunci când cumpăraţi un dispozitiv nou, aveţi dreptul de a returna un dispozitiv vechi corespunzător.În acest caz, returnarea şi eliminarea sunt gratuite pentru dvs.Vă rugăm să ştergeţi toate datele personale înainte de a vă întoarce.
   Eliminarea corespunzătoare a acestui produs ajută la prevenirea consecinţelor potenţiale asupra mediului şi sănătăţii, care ar putea rezulta din prezenţa substanţelor, amestecurilor sau componentelor periculoase. Dumneavoastră în calitate de consumator, jucaţi un rol decisiv în reciclarea materiilor prime care pot fi utilizate şi în menţinerea unui mediu curat.
9. Clasa de protecţie II ⧈. Acest corp de iluminat este izolat în mod special şi este interzisă legarea sa la un cablu de legare la pământ. Clasa de protecţie II. La racordare trebuie să se asigure că, cablurile de alimentare existente, din fabrică, trebuie să fie prevăzute cu o izolaţie dublă sau întărită până în interiorul zonei de racordare. Denumirea bornelor de conectare: L = Faza N= Nul ⏚ = Cablul de legare la pământ.
10. Capacele de acoperire şi capacele de capăt pentru componentele de reţea sub tensiune trebuie temeinic montate. Corpul de iluminat nu se montează pe un suport umed sau conducător de curent electric. Asiguraţi-vă că în timpul montajului cablurile nu sunt deteriorate.
11. ⚠ Atenţie: Părţile iluminatorului şi becul pot atinge în timpul funcţionării temperaturi de peste 60°C şi din acest motiv nu trebuie atinse în timpul funcţionării.
12. Lampa are gradul de protecţie **“IP44“** şi este prevăzută exclusiv pentru uzul intern în gospodăriile private. Gradul de protecţie IP este valabil numai pentru montajul pe pereţi perpendiculari / verticali.
13. Nu trebuie să se privească niciodată nemijlocit şi direct în sursa de lumină (bec, LED, etc.).
14. Sursa de lumină a acestei lămpi nu poate fi înlocuită. Atunci când sursa de lumină a ajuns la sfârşitul perioadei sale de viaţă, trebuie înlocuită toată lampa.
15. Acest produs conţine o sursă de lumină, cu clasa de eficienţă **“F“**, în baza Directivei UE 2019/2015.
16. Este posibilă apariţia modificărilor de culoare în cazul încărcărilor diferite. Culoarea şi intensitatea luminii LED-urilor se poate modifica şi în funcţie de durata de viaţă.
17. Acest produs nu este adecvat pentru funcţionare în circuite electrice cu intensitate reglabilă.
18. Lampă cu senzor de mişcare : Articolul trebuie montat şi poziţionat în aşa fel încât, senzorul de mişcare să poată înregistra fără perturbaţii, zona care urmează să fie motorizată.
19. Raza de înregistrare a senzorului este de cca. **“2m“** până la **“8m“**. Înălţimea de montaj trebuie să fie de preferinţă între **“1,8“** metri şi **“2,5“** metri. Unghiul de înregistrare este de **“100 °“**.
20. Senzorul de mişcare se activează la o putere de iluminat de cca. **“≤25“** Lux. Numerele Lux în acest interval de mărimi semnifică, că s-a lăsat aproape complet întunericul.
21. Durata de iluminare a LED-urilor la o identificare a mişcării este de cca. **„75“** secunde şi se prelungeşte în acest timp la o nouă mişcare identificată, de fiecare dată, cu aceeaşi valoare.
22. Senzorul de mişcare reacţionează la diferenţele de temperatură din domeniul de înregistrare. Din această cauză, evitaţi la montare următoarele situaţii. Evitaţi montajul în apropierea surselor de căldură precum, de exemplu, guri de ventilaţie, aparate de aer condiţionat, lămpi sau obiecte similare. Senzorul de mişcare trebuie montat de preferat acolo, unde acesta este protejat împotriva ploii şi radiaţiilor solare.
23. Sensibilitatea înregistrării depinde de direcţia mişcării care urmează să fie detectată. Mişcarea de trecere laterală pe lângă senzor indicată o sensibilitate de comutare ridicată. Mişcarea directă spre senzor indică o sensibilitate de comutare redusă.
24. Sensibilitatea înregistrării depinde de temperatura ambientală. Temperaturile ambientale scăzute indică o sensibilitate ridicată. Temperaturile ridicate indică o sensibilitate scăzută. Acest lucru poate să aibă influenţă asupra razei de înregistrare.

(P) Indicações de segurança / Favor ler atenciosamente estas informações antes da instalação ou colocação em serviço deste produto Guardar estas instruções de uso para fins posteriores.

1. As lâmpadas só podem ser instaladas por especialistas autorizados de acordo com as normas de instalação eléctricas válidas.
2. O fabricante está isento de qualquer responsabilidade no caso de ferimentos ou danificações motivados por uma utilização inadequada dos candeeiros.
3. A manutenção dos candeeiros diz apenas respeito à sua superfície. Por razões de segurança elétrica, este produto não deve ser limpo com água ou outros líquidos. Para a limpeza, utilizar apenas um pano seco e que não largue pelos.
4. ⚠ Cuidado! Perigo de choque elétrico. Antes de cada ligação à rede, verificar o candeeiro completo quanto a possíveis danos. Nunca utilize o candeeiro se notar qualquer dano.
5. ⚠ Atenção! Desligar o cabo de rede da fonte de alimentação antes de iniciar a montagem ou desmontagem. Desligar o disjuntor de terra ou o disjuntor automático ou desapertar o fusível. Interruptores existentes em **"OFF"**.
6. ⚠ Atenção! Antes de furar os orifícios de fixação, assegure-se de que não exista cabos ou tubos de gás, água ou electricidade que possam ser danificados no local de perfuração.
7. Durante a montagem, assegure-se de que o material de fixação seja apropriado para a superfície e que tenha uma capacidade de carga adequada. O fabricante não se responsabiliza por uma conexão inadequada do artigo com a respectiva superfície.
8. O símbolo do caixote de lixo riscado no produto ou na embalagem significa que este produto não pode ser colocado no lixo doméstico. O produto tem, pelo contrário, no fim da sua duração de vida, que ser entregue num local de recolha de aparelhos eléctricos e electrónicos para reciclagem. Por favor informe-se sobre este local de recolha junto das entidades comunais responsáveis.
   Ao comprar um novo dispositivo, você tem o direito de devolver um dispositivo antigo correspondente.Neste caso, a devolução e a eliminação são gratuitas para si.Por favor, exclua todos os dados pessoais antes de retornar.
   A eliminação adequada deste produto ajudará a evitar potenciais consequências ambientais e de saúde que poderiam resultar da presença de substâncias, misturas ou componentes perigosos. Na qualidade de consumidor, desempenha um papel vital na reciclagem de matérias-primas potencialmente utilizáveis e na manutenção de um ambiente limpo.
9. Artigo de protecção II ⧈. Este candeeiro tem uma protecção especial e não pode ser ligado a um condutor de protecção. Artigo de protecção II. Ao conectar ter em atenção, que os cabos de alimentação existentes no local devem apresentar um isolamento duplo ou reforçado até dentro da área de ligação. Designação dos bornes de ligação: L = fase N = condutor neutro ⏚ = condutor de protecção.
10. As capas protectoras e finais das peças condutoras de energia eléctrica têm que ser sempre montadas. Não montar o candeeiro em cima de bases húmidas ou condutoras. Certifique-se ao fazer a montagem que os fios de ligação não estejam danificados.
11. ⚠ Atenção! As peças da lâmpada e elemento luminoso pode alcançar temperaturas de serviço de >60°C e por isso não podem ser tocadas quando estiverem ligadas.
12. O candeeiro tem a classe de proteção **"IP44"** e está autorizado para a utilização no exterior de residências domésticas privadas. IP - grau de proteção apenas se aplica à montagem em paredes perpendiculares/verticais.
13. Não olhar directamente para a fonte de iluminação (meio de iluminação, LED etc.).
14. A fonte de luz deste lâmpada não pode ser substituída. Quando a fonte de luz atingir o seu fim da vida, toda a lâmpada deve ser substituída.
15. Este produto contém uma fonte luminosa de classe de eficiência energética **"F"**, em conformidade com o regulamento da UE 2019/2015.
16. São possíveis divergências de cor em LEDs de lotes diferentes. A cor da luz e a intensidade luminosa dos LEDs podem alterar-se consoante o tempo de vida útil.
17. Este artigo não é apropriado para funcionamento em circuitos com regulação da intensidade da luz.
18. Candeeiro com detector de movimento : O artigo deve ser montado e alinhado de modo a que o detetor de movimento possa detetar a área a ser monitorizada sem quaisquer obstáculos.
19. O alcance de deteção do sensor é de aprox. "**2m**" a "**8m**". A altura de montagem deve andar preferencialmente entre "**1,8**" e "**2,5**" metros. O ângulo de deteção é de **"100 °"**.
20. O detetor de movimento é ativado com uma iluminação de aproximadamente **"≤25"** Lux. Números lux nesta gama de tamanhos significam, que se instalou a escuridão quase completa.
21. O tempo de iluminação dos LED quando detetado movimento é de aprox. **„75"** segundos e é prolongado nesse espaço de tempo em caso de deteção de novo movimento sempre no mesmo valor.
22. O detetor de movimento reage a diferenças de temperatura na área de deteção. Como tal, evite a montagem nas seguintes situações: Evite montar perto de fontes de calor, como, por ex., aberturas de ventilação, aparelhos de ar condicionado, candeeiros ou similares. O detetor de movimento deve ser montado preferencialmente num local onde fique resguardado da chuva e da luz solar direta.
23. A sensibilidade da deteção depende da direção do movimento a ser detetado. A passagem pelo sensor na lateral resulta numa alta sensibilidade de comutação. A movimentação direta até ao sensor resulta numa menor sensibilidade de comutação.
24. A sensibilidade da deteção depende da temperatura ambiente. Temperaturas ambiente baixas resultam numa elevada sensibilidade. Temperaturas elevadas resultam numa baixa sensibilidade. Tal pode influenciar o alcance de deteção.

(TR) Emniyet direktifleri / Bu ürünü kurmadan veya çalıştırmadan önce lütfen bu bilgileri dikkatlice okuyunuz. İşbu kullanım kılavuzunu daha sonra başvurmak üzere iyi bir şekilde saklayınız.

1. Lambalar, geçerli ilgili elektrik kurulum talimatlarına uygun olarak yalnızca yetkili uzman personel tarafından kurulabilir.
2. Işıklandırma teçhizatının usulüne uygun olmayan kullanımdan kaynaklanan hasarlardan ve yaralanmalardan üretici sorumlu tutulmaz.
3. Işıklandırma teçhizatlarının yalnızca yüzeyleri temizlenebilir. Elektrik güvenliği nedeniyle bu ürünün su veya diğer sıvılar ile temizlenmesi yasaktır. Temizlik için sadece kuru, tüysüz bez kullanın.
4. ⚠ Dikkat! Elektrik çarpması tehlikesi. Her bir şebeke bağlantısı öncesi aydınlatmanın tamamını olası hasarlara yönelik kontrol edin. Aydınlatmada hasarlar tespit ettiğinizde onu kesinlikle kullanmayın.
5. ⚠ Dikkat! Montaja veya sökmeye başlamadan önce şebeke hattını gerilimsiz hale getirin. Hata akımı koruma anahtarı veya sigorta otomatını kapatın ya da sigortayı döndürerek çıkarın. Mevcut anahtarları "KAPALI" konumuna getirin.
6. ⚠ Dikkat! Sabitleme deliklerini açmadan önce deliğin açılacak yerden gaz, su veya elektrik hatlarının delinmeyeceğinden veya hasar görmeyeceğinden emin olun.
7. Montaj sırasında buna dikkat edin, sabitleme malzemesinin alt taban için uygun olduğuna ve bunun gerekli taşıma kapasitesine sahip olduğuna dikkat edilmelidir. Ürünün ilgili alt taban ile uygunsuz bağlantıdan dolayı üretici sorumlu tutulamaz.
8. Ürünün veya ambalajın üzerindeki üzeri çizik çöp bidonu üzerindeki r simgesi, bu ürünün ömrü bittikten sonra imha etmek için ev çöpüne atılmaması gerektiği anlamına gelmektedir. Mamul, ömrü bitince bunun yerine elektrikli veya elektronik cihazların geri dönüşüm için toplandığı bir yere götürülmelidir. Bu yerin nerede olduğunu lütfen yetkili yerel idarenizden sorun. Yeni bir cihaz satın alırken, ilgili eski cihazı iade etme hakkınız vardır.Bu durumda iade ve imha sizin için ücretsizdir.Lütfen geri dönmeden önce tüm kişisel verileri silin.
   Bu ürünün uygun şekilde bertaraf edilmesi, tehlikeli maddelerinin, karışımların veya bileşenlerin mevcut olmasından dolayı çevre ve sağlık için olası neticeleri önlemekte yardımcı olmaktadır. Tüketici olarak burada olası kullanılabilir ham maddelerin geri dönüşümü ve temiz bir çevrenin korunması için belirleyici bir role sahipsiniz.
9. Koruma sınıfı II ⧈ . Bu ışıklandırma teçhizatı özellikle izole edilmiştir ve koruma iletkenine bağlanamaz. Koruma sınıfı II. Bağlarken, üretici tarafından tahsis edilen mevcut besleme hattının, bağlantı alanın içine kadar çift olarak veya güçlendirilmiş şekilde izole edildiğine dikkat edilmelidir. Bağlantı klemenslerinin tanımları: L = Faz N = Nötr iletken ⏚ = Koruma iletkeni.
10. Şebeke gerilimi ileten parçalar için uç kapaklar ve kapama kapakları takılmalıdır. Işıklandırma teçhizatı nemli ya da iletken yüzey üzerine montaj edilemez. Hatların montaj sırasında hasar görmemesini temin ediniz.
11. ⚠ Dikkat! Aydınlatma parçaları ve aydınlatma aracı, kullanım esnasında yalnızca 60°C'den yüksek sıcaklıklara ulaşabilir ve lambalara kullanım esnasında dokunulmamalıdır.
12. Aydınlatma **"IP44"** koruma derecesine sahiptir ve sadece evlerde dış mekânda kullanımına izni bulunmaktadır. IP koruma sınıfı sadece yatay / dikey duvarlarda montaj için geçerlidir.
13. Direkt ışık kaynağına (ampul, LED vs.) bakmayın.
14. Bu lambanın ışık kaynağı değiştirilememektedir. Işık kaynağının ömrü tükendiğinde, tüm lambanın değiştirilmesi gerekir.
15. Bu ürün, AT Yönetmeliği 2019/2015'e dayalı olarak **"F"** enerji verimi sınıfından bir ışık kaynağına sahiptir.
16. LED´lerin ürün partilerinde renk sapmaları olabilir. LED´lerin ışık rengi ve parlama seviyesi ürünün ömrüne bağlı olarak da değişebilir.
17. Bu ürün kısılabilir devrelerde kullanım için uygun değildir.
18. Hareket sensörlü lamba : Ürün, hareket sensörü gözetlenecek alanı engeller olmadan algılayacak şekilde monte edilip hizalanmalıdır.
19. Sensörlerin kayıt kapsamı genişliği yakl. **"2m"** ila **"8m"** kadardır. Montaj yüksekliği tercihen **"1,8"** metre ve **"2,5"** metre arasında olmalıdır. Kayıt açısı **"100 °"** kadardır.
20. Hareket sensörü yakl. **"≤25"** Lux aydınlatma gücünde etkinleştirilir. Bu aralıktaki lüks sayıları, aşağıdaki anlamlara gelir: neredeyse tamamıyla karanlık söz konusu.
21. Bir hareket fark edildiğinde LED´lerin aydınlatma süresi yakl. **„75"** saniyedir ve yeniden bir hareket fark edilen her seferde süre aynı miktarda uzar.
22. Hareket sensörü kayıt alanındaki sıcaklık farklılıklarına göre çalışır. Bu yüzden montaj sırasında şu durumlardan kaçınınız: Örneğin havalandırma yarıkları, klima cihazları, ışıklar veya benzeri gibi sıcaklık kaynaklarının yakınına monte etmekten kaçınınız. Hareket sensörü, öncelikli olarak yağmura ve doğrudan güneş ışığına karşı korumalı yerlere monte edilmelidir.
23. Kaydın hassaslığı kapsama hareketinin yönüne bağlıdır. Sensörün yanından geçip gitmek yüksek çalışma hassasiyeti sağlar. Sensöre doğruca yaklaşmak daha düşük çalışma hassasiyeti sağlar.
24. Kaydın hassaslığı kapsama ortam sıcaklığına bağlıdır. Düşük ortam sıcaklıkları daha yüksek hassasiyet sağlar. Yüksek sıcaklıklar daha düşük hassasiyet sağlar. Bu kayıt kapsamı genişliğine etki edebilir.

(LV) Drošības norādījumi / Lūdzu, uzmanīgi izlasiet šo informāciju pirms ierīces instalācijas vai pieņemšanas ekspluatācijā. Uzglabājiet lietošanas pamācību arī turpmākajai lietošanai.

1. Lampu instalāciju drīkst veikt tikai autorizēti speciālisti, ievērojot elektrodrošības un instalācijas prasības.
2. Ražotājs neuzņemas nekādu atbildību par traumām un zaudējumiem, kas tika nodarīti lampas nepienācīgas lietošanas rezultātā.
3. Kopjama ir tikai lampas virsma. Ar elektrību saistītu drošības apsvērumu dēļ izstrādājumu nedrīkst tīrīt ar ūdeni vai citiem šķidrumiem. Tīrīšanai izmantojiet tikai sausu, neplūkošu drānu.
4. ⚠ Uzmanību! Elektriskā trieciena risks. Pirms katras pieslēgšanas pie elektrotīkla, pārbaudiet visu lampu – vai tai nav kādu bojājumu. Nekādā gadījumā nelietojiet lampu, ja tai ir konstatēti bojājumi.
5. ⚠ Uzmanību! Pirms montāžas vai demontāžas atslēgt barošanas vadu no sprieguma. Izslēdziet noplūdstrāvas (FI) aizsargslēdzi vai automātisko drošinātāju, vai izskrūvējiet drošinātāju. Pieejamajiem slēdžiem jābūt uz **"OFF"** (izsl.).
6. ⚠ Uzmanību! Pirms stiprinājumu caurumu urbšanas pārliecinieties, ka urbšanas vietā nav iespējams ieurbt vai sabojāt gāzes caurules, ūdens caurules vai elektropadeves līnijas.
7. Veicot montāžu, pievērsiet uzmanību tam, lai stiprinājuma materiāls ir piemērots pamatnei un tai ir pietiekama kravnesība. Ražotājs nevar uzņemties atbildību par izstrādājuma neatbilstošu savienošanu ar pamatni.
8. Simbols, kas izvietots zu produkta vai iepakojuma un kurā ir attēlots aizsvītrots atkritumu konteiners, nozīmē, ka šo produktu nedrīkst utilizēt kopā ar sadzīves atkritumiem. Pēc produkta ekspluatācijas izbeigšanās produkts nodošanas utilizācijai nolietotu elektronisko un elektrisko ierīču vākšanas vietās otrreizējai pārstrādei. Lūdzu, sazinieties ar pašvaldības iestādi, kur var saņemt informāciju par atbildīgām utilizācijas vietām.
   Iegādājoties jaunu ierīci, jums ir tiesības atgriezt atbilstošu veco ierīci.Šajā gadījumā atgriešana un utilizācija jums ir bez maksas.Pirms atgriešanās, lūdzu, izdzēsiet visus personas datus. Šī izstrādājuma pienācīga utilizācija palīdz nepieļaut iespējamās sekas videi un veselībai, kas varētu izrietēt no bīstamo vielu, maisījumu vai komponentu klātbūtnes. Turklāt jums kā patērētājam ir izšķiroša loma potenciāli lietojamu izejvielu otrreizējai izmantošanai un tīras vides saglabāšanai.
9. Aizsardzības klase II ⧈. Šai lampai ir īpaša izolācija un to nedrīkst pieslēgt aizsargsavienojumam. Aizsardzības klase II. Pieslēdzot izstrādājumu pie strāvas, jāpārliecinās, ka komplektācijā iekļautie vadi līdz pieslēguma vietai ir vismaz divkārt vai vairākkārt izolēti. Pieslēguma spaiļu apzīmējums: L = fāze N = neitrālais vadītājs ⏚ = aizsargsavienojums.
10. Tīkla spriegumu vadošo elementu vāki un gala vāki noteikti tiek montēti. Nemontējiet lampu uz mitras vai strāvu vadošās virsmas. Pārliecinieties, lai montāžas gaitā netiktu bojāti vadi.
11. ⚠ Uzmanību! Lampas elementi un spuldzes lampas ekspluatācijas laikā var uzkarsēties līdz temperatūrai >60°C. Šī iemesla dēļ lampas elementiem un spuldzēm nedrīkst pieskarties, kamēr lampa ir ieslēgta.
12. Šo lampu drošības pakāpe ir **"IP44"** un tās ir piemērotas privātām mājsaimniecībām lietošanai ārā. IP aizsardzības pakāpe attiecas tikai uz montāžu pie perpendikulārām / vertikālām sienām.
13. Neskatieties tieši uz gaismas avotu (spuldze, gaismas diode).
14. Šīs lampas gaismas ķermeni nevar nomainīt. Ja gaismas ķermeņa darbmūžs ir sasniegts, ir jānomaina visa lampa.
15. Šī izstrādājuma gaismas avots atbilst energoefektivitātes klasei **"F"**, saskaņā ar ES Direktīvu 2019/2015.
16. Dažādu preču partiju LED spuldžu izstarotās gaismas krāsu gamma var atšķirties. Arī atkarībā no kalpošanas laika LED spuldžu izstarotās gaismas krāsa un intensitāte var mainīties.
17. Šis izstrādājums nav piemērots lietošanai elektriskajās ķēdēs ar gaismas spilgtuma mainīšanas funkciju.
18. Lampa ar kustības sensoru : Izstrādājums ir jāuzstāda un jānoregulē tā, lai kustību detektors var uztvert uzraugāmo zonu bez traucējošiem šķēršļiem.
19. Sensora uztveršanas attālums ir aptuveni **"2m"** līdz **"8m"**. Ieteicamais montāžas augstums ir no **"1,8"** m līdz **"2,5"** m. Uztveršanas leņķis ir **"100 °"**.
20. Kustības sensors tiek aktivizēts, kad gaismas stiprums ir "**≤25**" luksu. Luksu daudzums šajā lielumu diapazonā nozīmē, ka iestājusies gandrīz pilnīga tumsa.
21. Ja tiek konstatēta kustība, gaismas diodes deg aptuveni **„75"** sekundes, un, ja šajā laikā atkārtoti tiek konstatēta kustība, degšanas laiks tiek pagarināts uz tādu pašu laiku.
22. Kustību detektors reaģē uz temperatūras svārstībām uztveršanas zonā. Tādēļ montāžas laikā izvairieties no šādām situācijām: Neuzstādiet detektoru siltuma avotu tuvumā, piemēram, pie ventilācijas šahtām, kondicionieriem, lampām u. tml. Ja iespējams, uzstādiet kustību detektoru tādā vietā, kur tas ir pasargāts no lietus un tiešiem saules stariem.
23. Uztveršanas jutība ir atkarīga no virziena, kurā tiek uztverta kustība. Kustība sensora sānos tiek uztverta ar augstāku jutību. Kustība taisni sensora virzienā tiek uztvertas ar zemāku jutību.
24. Uztveršanas jutība ir atkarīga no apkārtnes temperatūras. Zemā temperatūrā jutība ir augsta. Augstā temperatūrā jutība ir zema. Tas var ietekmēt uztveršanas attālumu.

(BG) Инструкция за безопасност / Моля, прочетете внимателно тази информация,преди да започнете с инсталирането или експлоатацията на този продукт. Запазете добре тази потребителска инструкция за по-нататъшни цели!

1. Крушките могат да бъдат инсталирани само от оторизирани специалисти съгласно действащите електроинсталационни разпоредби.
2. Производителят не поема никаква отговорност за наранявания или щети, които са последствие от неправилна употреба на лампата.
3. Да се почистват само повърхностите на лампите. От съображения за електрическа безопасност този продукт не бива да се почиства с вода или други течности. За почистване използвайте само суха кърпа, която не оставя власинки.
4. ⚠ Внимание! Опасност от токов удар. Преди всяко включване към захранването проверявайте цялото осветително тяло за повреди. Никога не използвайте осветителното тяло, ако установите повреди.
5. ⚠ Внимание! Преди начало на монтажа или демонтажа изключете захранващия кабел от мрежата. Изключете FI защитния прекъсвач или автоматичния прекъсвач или развийте предпазителя. Поставете съществуващите превключватели в положение **"OFF"**.
6. ⚠ Внимание! Преди изпълнение на монтажните отвори се уверете, че в мястото на пробиване не могат да бъдат засегнати или повредени водопроводни и газопроводни тръби или електрически кабели.
7. Обърнете внимание на това по време на монтажа съблюдавайте скрепителният материал да е подходящ за основата и тя да е със съответната товароносимост. Производителят не носи отговорност при неправилно свързване на артикула със съответната основа.
8. Знакът със зачеркната кофа за смет върху продукта или опаковката означава, че той не трябва да се изхвърлящ заедно с битовите отпадъци. В края на експлоатационната си годност продуктът трябва да се отстрани в пункт за вторични суровини на електрически и електронни уреди. Информирайте се в местното управление за наличието на такъв пункт за вторични суровини.
   При закупуване на ново устройство имате право да върнете съответно старо устройство.В този случай връщането и изхвърлянето са безплатни за Вас.Моля, изтрийте всички лични данни преди връщане.
   Правилното отстраняване на този продукт като отпадък ще помогне за предотвратяване на възможни последствия за околната среда и здравето, които могат да възникнат поради наличието на опасни вещества, смеси или компоненти. Като потребител Вие имате решаваща роля за рециклирането на потенциално използваеми суровини и за опазването на чиста околна среда.
9. Защитен клас II ⧈. Тази лампа е особено изолирана и не бива да се свързва със защитен проводник. Защитен клас II. При свързването се уверете, че съществуващите при клиента захранващи кабели са двойни до вътрешността на зоната на свързване или са с подсилена изолация. Означение на свързващите клеми: L = фаза N = неутрален проводник ⏚ = защитен проводник.
10. Покриващите и ограничителните капачки на частите, намиращи се под напрежение, по принцип трябва да са монтирани. Лампата да не се монтира върху влажна или електропроводяща основа. Уверете се, че при монтажа проводниците не са претърпели повреди.
11. ⚠ Внимание! По време на работа частите на крушката и светещият материал могат да достигнат температури >60°C и затова не бива да се докосват по време на работа.
12. Осветителното тяло притежава степен на защита **"IP44"** и е предназначено за използване на открито в частни домакинства. IP - степента на защита се отнася само за монтаж към отвесни / вертикални стени.
13. Не гледайте директно към източника на светлина (осветителен уред, LED и т.н.).
14. Лампата на това осветително тяло не може да се подменя. Ако лампата е достигнала края на експлоатационния си срок, цялото осветително тяло следва да се подмени.
15. Този продукт съдържа един източник на светлина с клас на енергийна ефективност **"F"** в съответствие с Регламента на ЕС 2019/2015.
16. Възможни са отклонения в цвета при светодиоди от различни партиди. Цветът и силата на светлината на светодиодите могат да се променят в зависимост от срока на експлоатация.
17. Този артикул не е подходящ за експлоатация в електрически вериги с димиране.
18. Лампа с датчик за движение : Артикулът трябва да се инсталира и насочи така, че датчикът за движение да може да обхваща наблюдаваната зоната без препятствия.
19. Диапазонът на регистриране на датчика е ок. **"2m"** до **"8m"**. За предпочитане е височината на монтаж да бъде между **"1,8"** метра и **"2,5"** метра. Ъгълът на регистриране е **"100 °"**.
20. Датчикът за движение се активира при осветеност от ок. **" ≤25"** Lux. Стойностите в Lux в този диапазон означават, че е настъпила почти пълна тъмнина.
21. Продължителността на светене на светодиодите при идентифицирано движение е ок. **„75"** секунди и се удължава през това време при повторно идентифицирано движение всеки път със същата стойност.
22. Датчикът за движение реагира на температурни разлики в обхвата на действие. Затова избягвайте следните ситуации по време на монтажа: Избягвайте монтаж в близост до източници на топлина, като например вентилационни канали, климатици, осветителни тела или други подобни. За предпочитане е датчикът за движение да се монтира там, където ще е защитен от дъжд и пряка слънчева светлина.
23. Чувствителността на регистриране зависи от посоката на регистрираното движението. Страничното преминаване покрай сензора води до висока чувствителност на превключване. Директното движение към сензора води до по-ниска чувствителност на превключване.
24. Чувствителността на регистриране зависи от температурата на околната среда. Ниската температура на околната среда води до висока чувствителност. Високата температура на околната среда води до ниска чувствителност. Това може да влияе върху диапазона на регистриране.

Указания по безопасности / Прежде чем приступить к монтажу или вводу в эксплуатацию этого прибора, внимательно прочитайте руководство по эксплуатации. Рекомендуем сохранить это руководство, так как оно может Вам понадобиться впоследствии.

1. Светильники могут быть установлены только специалистом при соблюдении соответствующих предписаний по электромонтажу.
2. Производитель не несёт ответственности за повреждения или ущерб, вызванные неправильной эксплуатацией светильников.
3. Уход за светильниками ограничивается уходом за поверхностью. По причинам электрической безопасности данный выключатель запрещается чистить с помощью воды или других жидкостей. Используйте для очистки только сухую безворсовую ткань.
4. ⚠ Осторожно! Опасность поражения электрическим током! Перед каждым подключением светильника к сети питания проверьте весь светильник на отсутствие повреждений. Никогда не используйте светильник, если обнаружите повреждения.
5. ⚠ Внимание! Перед началом установки или демонтажа отключите подачу напряжения на провод питания. Отключить УЗО или защитный автоматический выключатель либо выкрутить предохранитель. Имеющиеся выключатели в положение **“OFF” (ВЫКЛ)**.
6. ⚠ Внимание! Перед сверлением крепежных отверстий убедитесь в том, чтобы на месте крепления не были просверлены или повреждены линии газа, воды или тока.
7. Обратите внимание на это во время сборки, чтобы крепежный материал подходил для соответствующей стены или потолка, а стена и потолок обладали соответствующей несущей способностью. Производитель не несет ответственность за ненадлежащее крепление прибора на соответствующей поверхности.
8. 🗑 Символ перечёркнутого мусорного контейнера на продукте или на упаковке означает, что этот продукт нельзя выбрасывать в хозяйственный мусор. Вместо этого продукт должен быть утилизован по истечении срока его эксплуатации через пункты приёма отработанных электрических и электронных приборов. Места нахождения таковых Вам следует узнать в Вашем жилищно-коммунальном управлении.
   При покупке нового устройства вы имеете право вернуть соответствующее старое устройство.В этом случае возврат и утилизация для вас бесплатны.Пожалуйста, удалите все личные данные перед возвратом.
   Надлежащая утилизация данного изделия помогает избежать возможных последствий для окружающей среды и здоровья, которые могут быть вызваны содержанием опасных веществ, смесей и компонентов. При этом вы, как потребитель, играете решающую роль в повторном использовании потенциально пригодных сырьевых материалов и сохранении чистой окружающей среды.
9. Класс защиты II ⧈. Этот светильник имеет особую изоляцию и не может быть подключён к защитному соединению. Класс защиты II. При подключении следить, чтобы подводящая линия в месте установки до места подсоединения была выполнена с двойной или усиленной изоляцией. Обозначения соединительных зажимов: L = фаза N = нулевой провод ⏚ = защитный провод.
10. Колпачки для деталей, находящихся под сетевым напряжением, должны быть принципиально монтированы. Ни в коем случае не монтировать светильник на влажном или токопроводящем основании. Следите за тем, чтобы провода не были повреждены во время монтажа.
11. ⚠ Внимание! В рабочем режиме детали светильника и осветительные средства могут нагреваться до температуры >60°C, поэтому во включенном состоянии до них ни в коем случае нельзя дотрагиваться.
12. Светильник имеет тип защиты **“IP44“** и допускается для наружного бытового использования. Степень защиты IP действительна только при установке на вертикальных потолках.
13. Не гледайте директно към източника на светлина (осветителен уред, LED и т.н.).
14. Замена источника света в данном светильнике не предусмотрена. После выработки источником света своего ресурса светильник заменяется целиком.
15. Данный продукт содержит источник света с энергоэффективностью класса **“F“,** согласно постановлению ЕС 2019/2015.
16. Возможны отклонения в цвете в разных партиях светодиодов. Цвет и интенсивность светодиода может меняться с течением времени.
17. ⚠ Данный продукт не предназначен для использования в цепях тока с затемнением.
18. Лампа с датчик за движение : Изделие должно устанавливаться и направляться таким образом, чтобы датчик движения мог охватывать контролируемую зону без мешающих препятствий.
19. Диапазон регистрации сенсора составляет прибл. от **“2m“** до **“8m“**. Высота установки должна составлять от **“1,8“** м до **“2,5“** м. Угол регистрации составляет **“100 °“**.
20. Датчик движения активируется при силе освещения прибл. **“≤25“** Люкс. Значения в люксах в данном диапазоне величин обозначают, что установилась почти полная темнота.
21. Продолжительность свечения светодиодов при обнаружении движения составляет прибл. **„75“** секунд и при обнаружении последующего движения в этот период времени продлевается на то же самое значение.
22. Датчик движения реагирует на разницу температур в зоне регистрации. Поэтому при монтаже необходимо избегать следующих ситуаций: Не устанавливайте датчик вблизи источников тепла, например, вентиляционных отверстий, климатических установок, светильников и т.п. Датчик движения лучше устанавливать в местах, защищенных от дождя и прямых солнечных лучей.
23. Чувствительность регистрации зависит от направления регистрируемого движения. Движение сбоку датчика вызывает высокую чувствительность переключения. Прямое движение на датчик вызывает низкую чувствительность переключения.
24. Чувствительность переключения зависит от температуры окружения. Низкая температура окружения вызывает высокую чувствительность переключения. Высокая температура окружения вызывает низкую чувствительность переключения. Это может повлиять на диапазон регистрации.

Ενδείξεις ασφαλείας / Προτού αρχίσετε την εγκατάσταση ή τη θέση σε λειτουργία αυτού του προϊόντος, διαβάστε με προσοχή αυτές τις πληροφορίες. Φυλάξτε αυτές τις οδηγίες χρήσης για την περίπτωση που θα τις χρειαστείτε αργότερα.

1. Η εγκατάσταση των λυχνιών επιτρέπεται να γίνει μόνο από εξουσιοδοτημένους τεχνίτες σύμφωνα με τις εκάστοτε ισχύουσες ηλεκτρολογικές προδιαγραφές εγκατάστασης.
2. Ο κατασκευαστής δε φέρει ουδεμία ευθύνη για τραυματισμούς ή βλάβες, εφόσον προκύψουν από λανθασμένη χρήση των λυχνιών.
3. Η περιποίηση των λυχνιών περιορίζεται στην επιφάνειά τους. Για λόγους ηλεκτρικής ασφάλειας δεν επιτρέπεται να καθαρίζεται το παρόν προϊόν με νερό ή άλλα υγρά. Χρησιμοποιείτε για τον καθαρισμό του αποκλειστικά και μόνον ένα στεγνό πανί που δεν αφήνει χνούδι.
4. ⚠ Προσοχή! Κίνδυνος ηλεκτροπληξίας. Πριν από κάθε σύνδεση στο δίκτυο ρεύματος, ελέγχετε όλο το φωτιστικό για τυχόν βλάβες. Ποτέ μην χρησιμοποιείτε το φωτιστικό, εάν διαπιστώσετε βλάβες.
5. ⚠ Προσοχή! Πριν την έναρξη της εγκατάστασης ή απεγκατάστασης κατεβάστε τον γενικό διακόπτη τάσης. Απενεργοποιήστε τον αυτόματο διακόπτη διαρροής ή τον αυτόματο μηχανισμό ασφαλείας, ή ξεβιδώστε την ασφάλεια. Θέστε τους υπάρχοντες διακόπτες στη θέση «**OFF**».
6. ⚠ Προσοχή! Βεβαιωθείτε πριν την διάνοιξη των τρυπών στερέωσης, ότι δεν διέρχονται από το σημείο διάτρησης αγωγοί αερίου, νερού ή ρεύματος, οι οποίοι θα μπορούσαν να διατρηθούν ή να υποστούν ζημιά.
7. Δώστε προσοχή σε αυτό κατά τη συναρμολόγηση πρέπει να προσέξετε να είναι το υλικό στερέωσης κατάλληλο για το υπόστρωμα και το τελευταίο να έχει την ανάλογη φέρουσα ικανότητα. Για λανθασμένη σύνδεση του προϊόντος με το εκάστοτε υπόστρωμα ο κατασκευαστής δεν μπορεί να αναλάβει καμία ευθύνη.
8. 🗑 Το συμβολο του διεγραμμενου καδου απορριμματων στο προιον η στην συσκευασια σημαινει, οτι αυτο το προιον απαγορευεται να πεταχθει στα οικιακα απορριμματα. Αντι αυτου πρεπει το προιον μετα την ληξη της διαρκειας λειτουργιας του να επιδερθει σε ειδικο μερος συλλεξης ηλεκτρικων και ηλεκτρονικων συσκευων για ανακυκλωση. Σας παρακαλουμε πληροφορηθειτε για αυτο το μερος απο την αρμοδια δημοτικη διοικηση.
   Όταν αγοράζετε μια νέα συσκευή, έχετε το δικαίωμα να επιστρέψετε μια αντίστοιχη παλιά συσκευή.Σε αυτή την περίπτωση, η επιστροφή και η απόρριψη είναι δωρεάν για εσάς.Διαγράψτε όλα τα προσωπικά δεδομένα πριν επιστρέψετε.
   Η ορθή απόρριψη αυτού του προϊόντος θα συμβάλλει στην αποφυγή πιθανών συνεπειών για το περιβάλλον και την υγεία που θα μπορούσαν να προκύψουν από την ύπαρξη επικίνδυνων ουσιών, μιγμάτων ή συστατικών. Ως καταναλωτής, παίζετε καθοριστικό ρόλο στην ανάκτηση δυνητικά αξιοποιήσιμων πρώτων υλών και στη διατήρηση ενός καθαρού περιβάλλοντος.
9. Κατηγορία προστασίας II ⧈. Αυτή η λυχνία έχει ιδιαίτερη μόνωση και δεν πρέπει να συνδεθεί με προστατευτικό αγωγό. Κατηγορία προστασίας II. Κατά τη σύνδεση, βεβαιωθείτε ότι οι γραμμές παροχής που παρέχονται επί τόπου έχουν διπλή ή ενισχυμένη μόνωση έως την περιοχή σύνδεσης. Χαρακτηρισμός των ακροδεκτών σύνδεσης: L = φάση N = ουδέτερος αγωγός ⏚ = προστατευτικός αγωγός.
10. Οι καλύπτρες των αγωγών για τα μέρη διέλευσης της τάσης πρέπει οπωσδήποτε να τοποθετηθούν. Μην τοποθετείτε τη λυχνία σε υγρό ή αγώγιμο υπόστρωμα. Σιγουρευτείτε ότι οι κατά την τοποθέτηση δε θα γίνει ζημιά σε αγωγούς.
11. ⚠ Προσοχή! Τα μέρη των λυχνιών και οι λαμπτήρες μπορούν να φτάσουν κατά τη διάρκεια της λειτουργίας θερμοκρασίες άνω των >60°C και γι’ αυτό δεν επιτρέπεται να αγγίζονται κατά τη διάρκεια της λειτουργίας.
12. Το φωτιστικό κατέχει τον βαθμό προστασίας **“IP44“** και είναι σχεδιασμένο αποκλειστικά για χρήση σε εσωτερικό χώρο ιδιωτικών νοικοκυριών. Ο βαθμός προστασίας IP ισχύει μόνο για την εγκατάσταση σε κατακόρυφους / κάθετους τοίχους.
13. Μην κοιτάτε απευθείας στην πηγή φωτός (λαμπτήρα, LED κλπ.).
14. Η φωτιστική πηγή σε αυτό το φωτιστικό δεν μπορεί να αντικατασταθεί. Αν η φωτιστική πηγή έχει φτάσει στο τέλος της διάρκειας ζωής της, πρέπει να αντικαταστήσετε ολόκληρο το φωτιστικό.
15. Το παρόν προϊόν περιέχει φωτεινή πηγή κλάσης ενεργειακής απόδοσης **“F“,** βάσει του κανονισμού ΕΕ 2019/2015.
16. Χρωματικές παρεκκλίσεις στα LED διαφορετικών φορτίων είναι δυνατές. Το φως χρώματος και η ένταση του φωτός των LED μπορεί να αλλοιωθεί επίσης σε συνάρτηση με την διάρκεια ζωής.
17. ⚠ Αυτό το προϊόν δεν είναι κατάλληλο για λειτουργία σε κυκλώματα ρεύματος με ρεοστάτες.
18. Λυχνία με ανιχνευτή κίνησης : Το προϊόν πρέπει να εγκατασταθεί και να προσανατολιστεί κατά τέτοιον τρόπο, ώστε ο ανιχνευτής κίνησης να μπορεί να καλύψει την επιτηρούμενη περιοχή χωρίς να παρεμποδίζεται από οτιδήποτε.
19. Η εμβέλεια ανίχνευσης του αισθητήρα ανέρχεται σε περ. **“2m“** έως **“8m“**. Το ύψος εγκατάστασης θα πρέπει να κυμαίνεται κατά προτίμηση μεταξύ **“1,8“** και **“2,5“** μέτρων. Η γωνία ανίχνευσης ανέρχεται σε **“100 °“**.
20. Ο ανιχνευτής κίνησης ενεργοποιείται σε μια ένταση φωτός από περ. **“≤25“** Lux. Οι αριθμοί Lux σε αυτό το εύρος μεγέθους σημαίνουν, ότι έχει πέσει σχεδόν απόλυτο σκοτάδι.
21. Η διάρκεια φωτός των LED σε αναγνώριση κίνησης κυμαίνεται σε περ. **„75“** δευτερόλεπτα και επιμηκύνεται σε αυτό το χρονικό διάστημα κάθε φορά κατά την ίδια τιμή με εκ νέου αναγνώριση κίνησης.
22. Ο ανιχνευτής κίνησης αντιδρά σε διαφορές θερμοκρασίας στην περιοχή ανίχνευσης. Γι' αυτό αποφύγετε κατά την τοποθέτηση τις ακόλουθες καταστάσεις: Αποφύγετε την εγκατάσταση κοντά σε πηγές θερμότητας, όπως για παράδειγμα σχισμές αερισμού, κλιματιστικά, λάμπες ή παρόμοια. Ο ανιχνευτής κίνησης θα πρέπει κατά προτίμηση να τοποθετηθεί εκεί, όπου προστατεύεται από βροχή και άμεση ηλιακή ακτινοβολία.
23. Η ευαισθησία της ανίχνευσης εξαρτάται από την κατεύθυνση της προς ανίχνευση κίνησης. Το πλαϊνό πέρασμα από τον αισθητήρα έχει ως αποτέλεσμα υψηλή ευαισθησία ζεύξης. Η απευθείας προς το μέρος του αισθητήρα κίνηση έχει ως αποτέλεσμα χαμηλότερη ευαισθησία ζεύξης.
24. Η ευαισθησία της ανίχνευσης εξαρτάται από την θερμοκρασία του περιβάλλοντος. Χαμηλές θερμοκρασίες περιβάλλοντος έχουν ως αποτέλεσμα υψηλή ευαισθησία. Υψηλές θερμοκρασίες περιβάλλοντος έχουν ως αποτέλεσμα χαμηλή ευαισθησία Αυτό μπορεί να έχει επιρροή στην εμβέλεια ανίχνευσης.

Sigurnosne upute / Molimo vas pročitajte ove informacije pažljivo prije instalacije ili početka upotrebe ovog proizvoda. Sačuvajte ovo uputstvo za buduće potrebe.

1. Svjetiljke se smiju instalirati samo od strane ovlaštenih stručnjaka sukladno važećim propisima iz oblasti elektroinstalacija.
2. Proizvođač ne preuzima odgovornost za ozljede ili štete, koje su poslijedica neprikladne uporabe svjetiljke.
3. Čišćenje svjetiljki je ograničeno na površine. Iz razloga električne sigurnosti, ovaj se proizvod ne smije čistiti vodom ili drugim tekućinama. Za čišćenje koristite samo suhu krpu, koja ne ostavlja vlakna.
4. ⚠ Oprez! Opasnost od električnog udara. Prije spajanja na električnu mrežu, provjerite kompletnu svjetiljku, da li ima oštećenja. Nikada nemojte koristiti svjetiljku ako primijetite bilo kakvo oštećenje.
5. ⚠ Upozorenje! Odspojite mrežni vod s napajanja prije početka montaže ili demontaže. Isključite FI prekidač ili automatski prekidač ili uklonite osigurač. Postojeći prekidači na položaj **“OFF”**.
6. ⚠ Pažnja! Prije bušenja rupa za pričvršćivanje osigurajte da na mjestu bušenja ne dođe do bušenja plinovoda, vodovoda ili strujnih vodova ili do njihovog oštećenja.
7. Kod montiranja potrebno je paziti da je materijal za pričvršćivanje prikladan za podlogu i da je ona odgovarajuće nosivosti. Proizvođač ne može preuzeti odgovornost u slučaju nestručnog povezivanja proizvoda s dotičnom podlogom.
8. 🗑 Simbol prekrižene korpe za otpatke na proizvodu ili pakiranju znači, kako se taj proizvod ne smije odlagati zajedno sa kućnim otpadom. Proizvod se na kraju svog životnog vijeka mora odnijeti u prijemnu stanicu za recikliranje električnih i elektroničkih uređaja. Molimo raspitajte se za to mjesto kod nadležne komunalne službe.
   Prilikom kupnje novog uređaja imate pravo na povrat odgovarajućeg starog uređaja.U tom slučaju povrat i zbrinjavanje su za Vas besplatni.Prije povrata izbrišite sve osobne podatke.
   Ispravno zbrinjavanje ovog proizvoda u otpad pomoći će u sprječavanju mogućih posljedica za okoliš i zdravlje koje bi mogle proizaći iz prisutnosti opasnih tvari, smjesa ili komponenti. Kao potrošač, vi igrate ključnu ulogu u recikliranju potencijalno iskoristivih sirovina i održavanju čistog okoliša.
9. Sigurnosni razred II ⧈. Ova svjetiljka je posebno izolirana i ne smije se priključiti na uzemljenje. Sigurnosni razred II. Kod priključivanja je potrebno paziti da dovodi prisutni prilikom izgradnje do područja priključka moraju biti izvedeni dvostruko ili pojačano izolirano. Opis priključnih stezaljki: L = faza N = neutralni vodič ⏚ = uzemljenje.
10. Pokrivači i završene kapice za dijelove koji provode struju, načelno se moraju montirati. Svjetiljku ne postavljati na vlažnu ili vodljivu površinu. Osigurajte da se prilikom postavljanja uređaja ne oštete žice.
11. ⚠ Pažnja! Dijelovi svjetiljke ili rasvjetna sredstva tokom rada mogu doseći temperature od preko 60°C te ih se tokom rada ne smije dodirivati.
12. Svjetiljka posjeduje stupanj zaštite **“IP44“** i predviđena je isključivo za upotrebu u vanjskim djelovima privatnih kućanstava. IP stupanj zaštite vrijedi samo za montažu na uspravnim / okomitim zidovima.
13. Ne gledati direktno u izvor svjetlosti (rasvjetno sredstvo, LED itd..).
14. Izvor svjetla ove svjetiljke ne može se zamijeniti. Kad izvor svjetla dosegne svoje trajanje, potrebno je zamijeniti cijelu svjetiljku.
15. Ovaj proizvod sadrži izvor svjetlosti klase energetske učinkovitosti **“F“,** temeljen na EU regulativi 2019/2015.
16. Odstupanja u boji kod različitih LED-ova različitih punjenja su moguća. Boja i snaga svjetla LED-ova se ovisno o životnom vijeku može mijenjati.
17. ⚠ Ovaj proizvod nije namijenjen za rad u strujnim krugovima s regulatorom osvjetljenja.
18. Svjetiljka sa detektorom pokreta : Artikl se treba tako montirati i poravnati, da dojavnik gibanja može detektirati područje koje treba nadzirati bez ometanja prepreka.
19. Domet zahvaćanja senzora iznosi cca. **“2m“** bis **“8m“**. Poželjna visina montiranja treba iznositi između **“1,8“** metara i **“2,5“** metara. Zahvatni kut iznosi **“100 °“**.
20. Dojavnik gibanja se aktivira kod jačine svjetla od cca. **“ ≤25“** luksa. Luks brojevi u ovom rasponu veličina znače da je nastupio gotovo potpuni mrak.
21. Trajanje svjetla LED, kod prepoznavanja kretanja, iznosi cca. **„75“** sekundi i produžuje se za istu vrijednost, ako u to vrijeme ponovo prepozna kretanje.
22. Dojavnik kretanja reagira na razlike u temperaturi u zahvatnom području. Stoga prilikom montaže spriječite sljedeće situacije: Izbjegavajte montažu u blizini izvora topline kao što su npr. otvori za zračenje, klima uređaji, svjetiljke ili slično. Dojavnik kretanja namontirajte najbolje tamo gdje je zaštićen od kiše i sunčevog zračenja.
23. Osjetljivost zahvaćanja je ovisna o smjeru kretanja koje se zahvaća. Bočno hodanje uz senzor rezultira visokom osjetljivošću uključivanja. Izravno hodanje prema senzoru rezultira manjom osjetljivošću uključivanja.
24. Osjetljivost zahvaćanja je ovisna o temperaturi okoline. Niske temperature okoline rezultiraju visokom osjetljivošću. Visoke temperature rezultiraju niskom osjetljivošću. Ovo može utjecati na domet zahvaćanja.

Sigurnosna uputstva / Molimo Vas pročitajte pažljivo ove informacije pre nego što nastavite instalacijom ili puštanjem u rad ovog proizvoda. Sačuvajte ovo uputstvo za upotrebu za kasniju upotrebu.

1. Svetiljke je dozvoljeno da instalira samo stručno osoblje prema važećim propisima o elektro instalacijama.
2. Proizvođač ne preuzima nikakvu odgovornost za povrede ili štetu nastalu usled nestručnog rukovanja svetiljkom.
3. Održavanje svetiljki je ograničeno na njihovo površinu. Iz razloga električne sigurnosti, ovaj proizvod se ne sme čistiti vodom ili drugim tečnostima. Za čišćenje koristite samo suvu krpu koja ne ostavlja vlakna.
4. ⚠ Oprez! Opasnost od strujnog udara. Proverite celu lampu na oštećenja pre nego što je priključite na električnu mrežu. Nikada nemojte koristiti lampu ako primetite bilo kakvu štetu.
5. ⚠ Pažnja! Pre započinjanja montaže ili demontaže isključite mrežni kabel sa napajanja. Isključite FI prekidač ili automatski prekidač odnosno uklonite osigurač. Postojeći prekidač je u položaju **“OFF.”**
6. ⚠ Pažnja! Pre bušenja otvora za pričvršćivanje proverite da na mestu bušenja ne može doći do oštećenja vodova za gas, vodu ili struju.
7. Kod montaže potrebno je obratiti pažnju da materijal za pričvršćivanje podesan za dotičnu podlogu i da poseduje odgovarajuću nosivost. U slučaju nestručnog načina povezivanja artikla sa dotičnom podlogom proizvođač neće preuzeti nikakvu odgovornost.
8. 🗑 Znak sa precrtanim kontejnerom za otpad na proizvodu ili pakovanju označava da proizvod ne sme da se ukloni sa otpadom iz domaćinstva. Proizvod mora da se nakon veka trajanja dostavi mestu za reciklažu električnog i elektronskog otpada. Molimo Vas informišite se o tome kod vaše lokalne komunalne službe.
   Prilikom kupovine novog uređaja imate pravo da vratite odgovarajući stari uređaj.U tom slučaju, povrat i odlaganje su besplatni za vas.Molimo izbrišite sve lične podatke prije vraćanja.
   Pravilno odlaganje ovog proizvoda će pomoći u sprečavanju potencijalnih posledica po životnu sredinu i zdravlje koje mogu biti posledica prisustva opasnih supstanci, smeša ili komponenti. Kao potrošač igrate ključnu ulogu u recikliranju potencijalno upotrebljivih sirovina i održavanju čiste životne sredine.
9. Zaštitna kategorija II ⧈. Ova svetiljka ima posebnu izolaciju i ne sme da se priključi na zaštitni vod. Zaštitna kategorija II. Kada priključujete, vodite računa o tome da fabričke linije za napajanje do oblasti za priključivanje moraju biti dvostruko ili ojačano izolovane. Oznake na priključnim stezaljkama: L = faza N = nula ⏚ = zaštitni provodnik.
10. Uvek je potrebno postaviti pokrivne i završne kapice za potrebe zaštite delova koji provode strujni napon. Nikada nemojte svetiljku da ostavljate na vlažnoj ili provodljivoj podlozi. Obezbedite da ne može da dođe do oštećivanja vodova kod montaže.
11. ⚠ Pažnja! Delovi svetiljke i sijalice mogu tokom rada dostignu da temperaturu od >60°C tako da nije dozvoljeno da se dodiruju tokom rada.
12. Svetiljka poseduje stepen zaštite **“IP44“** i odobrena je za upotrebu u spoljašnjem delu privatnih domaćinstava. IP - stepen zaštite se odnosi samo na montažu na okomite / vertikalne zidove.
13. Nikada ne gledati direktno u izvor svetlosti (sijalica, LED itd.).
14. Izvor svetla ove svetiljke ne može da se zameni. Kada je izvor svetlosti dostigao kraj veka trajanja potrebno je zameniti kompletnu svetiljku.
15. Ovaj proizvod sadrži izvor svetlosti klase energetske efikasnosti **“F“,** zasnovan na EU regulativi 2019/2015.
16. Odstupanja u boji LED moguća su kod različitih serija. Boja i jačina LED se takođe menja tokom veka trajanja.
17. ⚠ Ovaj artikal ne može da se koristi u strujnim kolima koji mogu da se dimuju.
18. Svetiljka sa detektorom pokreta : Proizvod treba tako postaviti i poravnati da detektor pokreta bez smetnji može da detektuje područje koje se nadgleda.
19. Domet detekcije senzora iznosi oko **“2m“** do **“8m“**. Visina montaže treba da iznosi po mogućnosti između **“1,8“** metara i **“2,5“** metara. Ugao zahvatanja iznosi **“100 °“**.
20. Detektor pokreta se aktivira kod jačine svetla od oko “**≤25**“ Lux. Brojevi luksa u ovom opsegu veličina znače, da je nastupio gotovo potpuni mrak.
21. LED svetiljke će svetleti oko „75“ sekundi u slučaju detektovanja pokreta, a vreme se produžava za istu vrednost u slučaju ponovnog detektovanja pokreta.
22. Senzor pokreta reaguje na razlike u temperaturi u opsegu zahvatanja. Zbog toga izbegavajte kod montaže sledeće situacije: Izbegavajte montažu u blizini izvora toplote kao što su otvori za ventilaciju, klima uređaji, svetiljke ili slično. Senzor pokreta bi trebao po mogućnosti da se montira na mestima gde je zaštićen od kiše i od direktnog uticaja sunčevih zraka.
23. Osetljivost detekcije zavisi od pravca pokreta koji treba da se detektuje. Prolaženjem sa bočne strane pored senzora se ostvaruje visoka osetljivost reagovanja. Pravolinijskim hodom prema senzoru se ostvaruje niža osetljivost reagovanja.
24. Osetljivost detekcije zavisi od temperature u okruženju. Kod nižih temperatura u okruženju se ostvaruje veća osetljivost. Kod visokih temperatura se ostvaruje manja osetljivost. To može da ima uticaja na domet detekcije.